U8F082DE1



Produktfamilie	Frysere
Installation	Integrerbare
Indbygget niche	82-87 cm
Kategori	Under disk
Referencebredde	Indtil 60 cm
Referencehøjde	Indtil 100 cm
Køletype	Statisk
Hængseltype	Låge på låge
Hængselposition	Højre
Vendbar låge	Ja

Æstetik

Æstetik	Universal	**Sidemateriale**	Metal
Farve	Hvid	**Logo**	Silketryk
Design	Flad	**Skuffer profilfarve**	Sølv
Materiale	Stål		

Fryseafdeling egenskaber

Antal skuffer	3

Andre tekniske egenskaber

Tilbehør indvendig afdeling	Isbakke	**Kølemiddelgas, type**	R600a
Knap til hurtig indfrysning	Ja	**Type af kompressor**	Standard
Tændt-lampe	Ja	**Kølemiddel mængde (gr)**	45 g
Lampe for temperaturalarm	Ja	**Ventileringsmiddel**	Cyklopentan
Temperaturstyringstype	Elektro-mekanisk	**Maks. vægt lågepanel (fryser)**	40 kg
Antal kompressorer	1		

Ydeevne / Energimærke - Reg. 2019

Årligt strømforbrug	176 kWh/a	**Summen af mængderne af de frosne rum**	95 l

Samlet nettovolumen	95 l	**Optøningstid**	12,60 h
Energieffektivitetsklasse	E	**Firstjernet - Frysekapacitet**	7,0 kg/24h
Luftbåren akustisk støjemissionsklasse	C	**Klimaklasse**	SN, N, ST, T
Lydniveau	40 dB(A) re 1 pW	**EEI**	100 %

Elektrisk tilslutning

Elektrisk klassificering	120 W	**Frekvens (Hz)**	50 Hz
Nuværende	0,8 A	**Kabellængde**	240 cm
Spænding	230-240 V	**Stik**	(F;E) Schuko

Logistiske oplysninger

Bredde (mm)	596 mm	**Dybde på den indbyggede niche**	550 mm
Bredde på den indbyggede niche	600 mm	**Højde på den indbyggede niche**	820 mm
Dybde uden håndtag	547 mm	**Produktbredde med maksimal lågeåbning**	777 mm
Højde med fødder	819 mm		

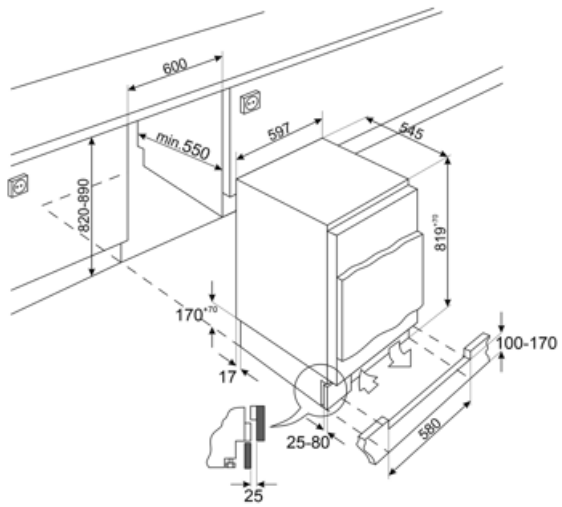

Symbols glossary



Energieffektivitetsklasse E



Indbygget niche