U8L080DE



משפחת מוצרים	מקרר
התקנה	מובנה
קטגוריה	מתחת לדלפק
נישה להתקנה	82 - 87
רוחב ייחוס	60 עד cm
גובה ייחוס	100 עד cm
סוג קירור	סטטי
סוג צירים	דלת על דלת
מיקום צירים	ימני
דלת הפיכה	כן
קוד EAN	8017709337155

אסתטיקה

סדרה עיצובית	Universale	**צבע דפנות**	לבן
צבע	לבן	**Logo**	Silk screen
עיצוב	שטוח	**צבע פרופיל של מדפי דלת**	כסף
חומר	יריעת מתכת	**צבע פרופיל מגירות**	כסף
סוג ידית	קבוע	**צבע פרופיל של מדף זכוכית**	כרום
חומר דופן	פלדה		

מאפייני תא מקרר

מספר התאים	1	**כיסוי לתא פירות וירקות**	כן
Compartment types	Fruit and vegetable compartment	**סוג כיסוי תא/מגירה לפירות וירקות**	פלסטיק
מספר מדפים מתכווננים	3	**No. of lights refrigerator compartment**	1
מספר מגירות לפירות וירקות	1	**תאורה פנימית במקרר**	כן
חומר מדפים	זכוכית	**סוג תאורה פנימית (מקרר)**	LED
סוג כיסוי תא/מגירה לפירות וירקות	סטנדרטי		

דלת פנימית של מקרר

מספר מדפי דלת עם כיסוי שקוף	1	**מספר מדפי בקבוקים**	1
מדפי דלת מתכווננים עם פס תמיכה	כן	**מדפי בקבוקים עם פס תמיכה**	כן

מאפיינים אחרים של מקרר

בקרת לחות	No	**אביזרים**	מגש ביצים

מאפיינים טכניים אחרים

סוג בקרת טמפרטורה	אלטרומכני
מס' מדחסים	1
סוג גז קרר	R600a
כמות קרר (גרם)	18 g
משקל מרבי לוח דלת (מקרר)	31 kg
Foam agent	Cyclopentane

תווית חשמל / ביצועים – שנת 2019



צריכת חשמל שנתית	92 kWh/a	**סכום הנפחים של תאי הקירור והתאים הלא קפואים**	134 l
קטגוריית יעילות אנרגטית	E		
קטגוריית פליטות רעש נישא באוויר	C	**פליטות רעש נישא באוויר**	38 dB(A) re 1 pW
נפח נטו כולל	134 l	**קטגוריית אקלים**	SN, N, ST, T
		EEI	99 %

חיבור חשמלי

דירוג חיבור חשמלי	110 W	**תדר (Hz)**	50 Hz
זרם	0,8 A	**אורך כבל חשמל**	240 cm
מתח (וולט)	230-240 V	**תקע**	(F;E) Schuko

מידע לוגיסטי

רוחב	596 mm	**גובה**	819 mm
רוחב גומחה מובנית	600 mm	**גובה גומחה מובנית**	820 mm
עומק ללא ידית	547 mm	**רוחב המוצר עם פתיחה מרבית של הדלתות**	777 mm
עומק גומחה מובנית	550 mm		

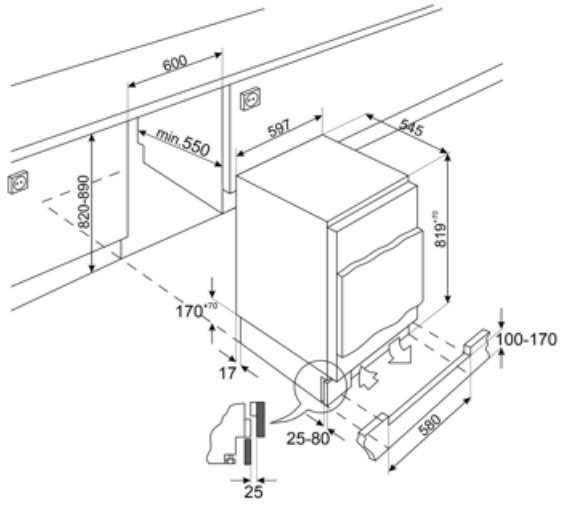
600
min.550
597
545
820-890
819+10
170+10
17
100-170
25-80
580
25

Symbols glossary



קטגוריית יעילות אנרגטית E



פנימית: דרך חסכונית יותר בחשמל LED תאורת
ומאריכת ימים יותר להאיר את פנים המכונה.



גומחה מובנית