U8L080DE



Termékcsalád	Hűtő
Üzembe helyezés	Beépíthető
Kategória	Pult alá építhető
Beépítési magasság	82 - 87
Referencia szélesség	60 cm-ig cm
Referencia magasság	100 cm-ig cm
Hűtés típusa	Statikus
Zsanér típusa	Ajtóra szerelhető zsanér
Zsanér pozíciója	Jobbra nyíló ajtó
Megfordítható ajtó	Igen
EAN kód	8017709337155

Design

Design család	Universale	**Oldalsó szín**	Fehér
Szín	Fehér	**Logo**	Silk screen
Design	Lapos	**Ajtó polcok profilszíne**	Ezüst
Anyag	Fémlemez	**Fiókok profilszíne**	Ezüst
Fogantyú típusa	Rögzített	**Az üvegpolc profiljának színe**	Króm
Oldalsó anyag	Acél		

Hűtőszekrény rekesz jellemzői

Rekeszek száma	1	**Frissentartó fedél**	Igen
Compartment types	Fruit and vegetable compartment	**A frissentartó/zöldségfiókok fedelének típusa**	Műanyag
Állítható polcok száma	3	**Lámpák száma**	1
Gyümölcs- és zöldségfiókok száma	1	**Belső világítás a hűtőben**	Igen
Polcok anyaga	Üveg	**Belső világítás típusa (hűtőszekrény)**	LED
A frissentartó/zöldségfiókok fedelének típusa	Standard		

Hűtőszekrény belső ajtó

Átlátszó fedelű ajtópolcok száma	1	**Palacktartó polcok száma**	1
Állítható ajtópolcok	Igen		

Palacktartó polcok fém merevítővel	Igen

Hűtőszekrény egyéb jellemzői

Tartozékok	Tojástartó

Egyéb műszaki jellemzők

A hőmérséklet-szabályozás típusa	Elektromechanikus
Kompresszorok száma	1
Hűtőközeg gáz típusa	R600a
Hűtőközeg mennyisége (gramm)	18 g
Max. súly ajtópanel (hűtőszekrény)	31 kg
Foam agent	Cyclopentane

Teljesítmény / Energiacímke – 2019-es rendelet



Éves energiafogyasztás	92 kWh/a	**Hűtőtér űrtartalom**	134 l
Energiahatékonysági osztály	E	**Levegőben terjedő akusztikus zajkibocsátás**	38 dB(A) re 1 pW
Levegőben terjedő akusztikus zajkibocsátási osztály	C	**Klímaosztály**	SN, N, ST, T
Teljes nettó űrtartalom	134 l	**EEI**	99 %

Elektromos csatlakozás

Elektromos csatlakozás névleges értéke	110 W	**Frekvencia (Hz)**	50 Hz
Áramerősség	0,8 A	**Tápkábel hossza**	240 cm
Feszültség (V)	230-240 V	**Csatlakozódugó**	(F;E) Schuko

Logisztikai információk

Termék szélesség (mm)	596 mm	**Magasság**	819 mm
Beépítési szélesség	600 mm	**Beépítési magasság**	820 mm
Mélység fogantyú nélkül	547 mm	**Termékszélesség nyitott ajtóval**	777 mm
Beépítési mélység	550 mm		

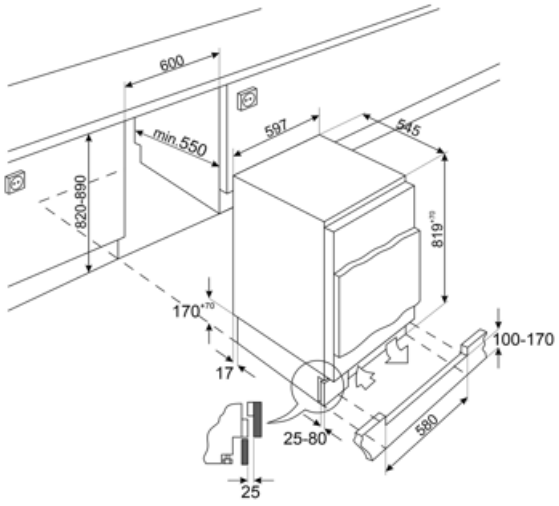
600
min.550
597
545
820-890
819+10
170+10
17
100-170
25-80
580
25

Symbols glossary



LED belső világítás: energiahatékonyabb és tartósabb mód a készülék belsejének megvilágítására.



Beépített üreg



E energiahatékonysági osztály