U8L080DF

Família	Frigorífico
Instalação	de encastre
Categoria	Sob bancada
Nicho para encastre	82 - 87
Reference width	Até 60
Altura de referência	Até 100
Tecnologia	Estático
Tipo de dobradiças	Fixas porta a porta
Dobradiças	À direita
Portas reversíveis	Sim
Código EAN	8017709295479

Design

Design	Universal
Cor	Branco
Série	Plano
Material da porta	Aço
Tipo de puxador	Fixo
Material das laterais	Aço
Cor das laterais	Laterais em branco
Logótipo	Logótipo serigrafado
Cor do perfil das prateleiras	Cinza
Cor dos perfis das gavetas	Cinza
Cor do perfil da prateleira de vidro	Cromado

Composição do interior do frigorífico

Número de prateleiras ajustáveis	3
Gavetas para fruta e legumes	1
Tipo de prateleiras ajustáveis	Ajustáveis em altura
Tipo das gavetas para legumes	Gaveta de legumes
Prateleira da gaveta dos legumes	Sim
Tipologia de prateleira sobre a gaveta dos legumes	Prateleira de plástico sobre gaveta de legumes
Iluminação interna do frigorífico	Sim
Tipo de iluminação do frigorífico	LED

Composição do interior da porta do frigorífico

Compartimentos da porta com tampa transparente	1
Compartimentos da porta para garrafas	1

Prateleiras da porta ajustáveis com suportes em metal	Sim	**Prateleiras para garrafas da porta com suportes em metal**	Sim

Outras características do frigorífico

Acessórios do frigorífico	Suporte de ovos

Outras características técnicas

Tipo de controlo da temperatura	Temperatura controlada eletromecanicamente
Nº de compressores	1
Tipo de gás de refrigeração	R600a
Quantidade de refrigerante (gr.)	18 g
Peso máximo do painel para a porta do frigorífico	31 kg
Espuma expansiva de isolamento	Ciclopentano

Performance / Etiqueta energética

Consumo anual de energia	116 kWh/a	**Volume líquido do frigorífico**	134 l
Classe energética	F	**Emissão de ruído aéreo**	37 dB(A) re 1 pW
Classe de emissão de ruído aéreo	C	**Classe climática**	SN, N, ST, T
Volume net total	134 l	**EEI**	125 %

Ligação elétrica

Ficha elétrica	(F;E) Schuko	**Tensão (Volts)**	230-240 V
Potência nominal	110 W	**Frequência (Hz)**	50 Hz
Corrente (Amperes)	0,8 A	**Comprimento do cabo de alimentação**	240 cm

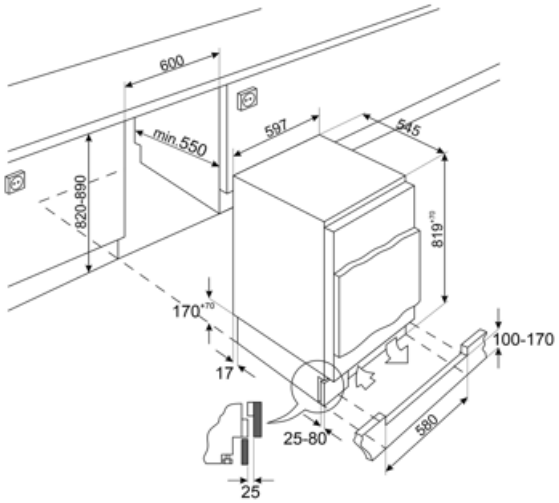
600
min.550
597
545
820-890
819+10
170+10
17
100-170
25-80
580
25

Symbols glossary

Classe de eficiência energética do produto declarada na etiqueta energética e na ficha do produto e em conformidade com os regulamentos UE.

Classe de eficiência energética do produto declarada na etiqueta energética e na ficha do produto e em conformidade com os regulamentos UE.

Iluminação por LED no interior, criando uma luz com uma distribuição perfeita. O LED consome menos energia, aquece muito menos e tem uma vida mais longa do que as lâmpadas tradicionais.

Indica a altura do eletrodoméstico ajudando a perceber em que nicho de móvel deverá ser encastrado.

Benefit (TT)

Gás refrigerante R600a

O gás refrigerante R600a, amigo do ambiente, contribui para um arrefecimento rápido com menor consumo de energia

Classe climática

A classe climática SN-T torna o aparelho adequado para trabalhar a uma temperatura ambiente entre 10 °C e 43 °C (50 °F ~ 109 °F)

Self-supporting hinges

Self-supporting hinges ensure a perfect fit between the equipment door and the cabinet door, giving the product a minimalist and elegant appearance

Iluminação interior

Iluminação interior para uma visibilidade perfeita do interior do frigorífico

Gaveta para frutas e legumes

A gaveta para frutas e legumes garante as melhores condições de armazenamento dos alimentos frescos, evitando qualquer contaminação