UM30

Material del fregadero	Acero inoxidable
Tipología	Cubeta monostampa
Número de cubetas	1
Código EAN	8017709064556

Estética

Estética	Universal	**Serie**	Alba
Color	Acero inoxidable	**Tipo de instalación**	Bajo encimera
Acabado	Cepillado	**Logo**	Embutido

	Tipología cubeta	Dimensiones cubeta , L x P x A (mm)	Profundidad cubeta (mm)	Radio angular cubeta	Rebosadero	Posición filtro	Dimensión filtro
Cubeta	Tradicional	300 x 400 x 180	180	75	Sí, tradicional	Lateral cubeta	3.5"

Características técnicas

Dimensiones del producto (mm)	180x320x420 mm	**Número de ganchos**	4
Dimensiones hueco instalación bajo encimera (mm)	296x396 mm	**Tipología ganchos**	Ganchos bajo encimera
Medida mueble empotrable	45 cm	**Possibility to install waste disposal**	Sí
Diámetro del orificio del grifo	35 mm		

Equipo accesorios incluidos

Equipo accesorios montaje	Cubeta, Ganchos montaje

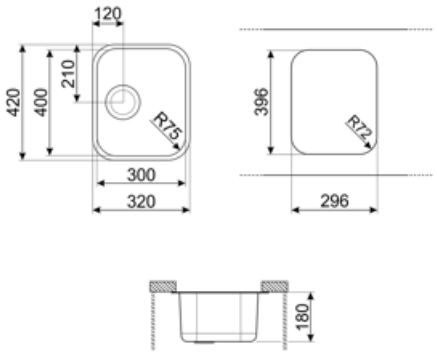

Accesorios Compatible

3712

Siphon single bowl sinks (dishwasher connection included)

3713

Siphon double bowls sinks (dishwasher connection included)

KITFD050

Triturador de residuos 0,5 HP, Motor: 1/2 caballo de potencia, Se adapta a todos los fregaderos con salida de residuos de 3 1/2

KITFD075

Waste disposal 0,75 HP, Motor: 1/2 horsepower, Fits all sinks with 3 1/2" waste outlet

KITFD100

Waste disposal 1 HP, Motor: 1/2 horsepower, Fits all sinks with 3 1/2" waste outlet

RND1V

Rondò waste kit 1 bowl with standard overflow

Symbols glossary

Tamaño del mueble base: Se requiere el tamaño del mueble base para la instalación del fregadero.

Undermount: cómo instalar el fregadero o la placa directamente debajo de la superficie de trabajo, lo que le permite aprovechar toda la superficie disponible.

Indica la profundidad de la cubeta del fregadero

Benefit (TT)

Un solo seno para una mayor adaptabilidad, capacidad y optimización del espacio.

Un solo seno para una mayor adaptabilidad, capacidad y optimización del espacio.

Kit para la eliminación de residuos

Posibilidad de instalar el KITFD100 para desechar fácilmente los residuos orgánicos, ahorrando tiempo y esfuerzo.

La eliminación de residuos es la solución ideal para una cocina limpia y sostenible: fácil de usar y compacto, elimina los restos de comida directamente desde el fregadero, reduciendo los malos olores y mejorando la higiene.