UM30OT2

Materiale	Acciaio inox
Tipologia	Vasca monostampo
Numero vasche	1
Codice EAN	8017709267643

Estetica

Estetica	Universale	**Tipo incasso**	Sottotop
Serie	Alba	**Logo**	Imbutito
Colore	Ottone	**Altri colori disponibili**	Inox, Inox PVD Nero, Inox PVD Rame
Finitura	PVD Spazzolato	**Forato / predisposto per foratura**	Non forato

	Tipologia vasca	Dimensioni vasca, L x P x A (mm)	Profondità vasca (mm)	Raggio angolare vasca	Troppopieno vasca	Posizione scarico vasca	Dimensione scarico vasca
Vasca	Raggiata	300 x 400 x 180	180	72	Si, tradizionale	Laterale vasca	3.5"

Caratteristiche Tecniche

Caratteristiche trattamento PVD	Spessore del trattamento , Eco-friendly, Facile da pulire, Ipoallergenico	**Misura mobile incasso**	45 cm
Dimensioni del prodotto (mm)	180x320x420 mm	**Diametro foro miscelatore**	35 mm
Dimensioni foro incasso sottotop (mm)	296x396 mm	**Numero ganci**	4
Raggio angolare foro incasso sottotop	72 mm	**Tipologia ganci**	Ganci sottotop

Dotazione accessori Inclusi

Dotazione accessori montaggio	Piletta, Ganci montaggio

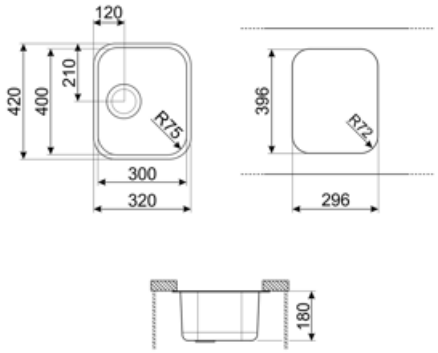

Accessori Compatibili

3712

Sifone con scarico lavastoviglie per lavelli 1 vasca

3713

Sifone con attacco lavastoviglie per lavelli a due vasche

KITFD050

Tritarifiuti 0,5 HP, Motore: 1/2 potenza, Adatto a tutti i lavelli con scarico da 3 1/2 "

KITFD075

Tritarifiuti 0,75 HP, Motore: 1/2 potenza, Adatto a tutti i lavelli con scarico da 3 1/2 "

KITFD100

Tritarifiuti 1 HP, Motore: 1/2 potenza, Adatto a tutti i lavelli con scarico da 3 1/2"

STABMIX

Stabilizzatore miscelatore

Glossario simboli

Dimensione del mobile base: Dimensione del mobile base necessaria per l'installazione del lavello.

Indica la profondità della vasca.

Sottotop: modalità di installazione del lavello o del piano cottura direttamente sotto il piano di lavoro, permettendo di sfruttarne tutta la superfic

Facile da pulire

Lo spessore del trattamento PVD è tra 0,2mm e 2mm

Il trattamento PVD è ipoallergenico e può essere tranquillamente usato a contatto con gli alimenti

Il processo produttivo del trattamento PVD è 100% green e rispettoso dell'ambiente

Benefit

Vasca singola

Una singola vasca per maggiore adattabilità, capacità e ottimizzazione dello spazio