UM3415

Material del fregadero	Acero inoxidable
Tipología	Fregadero de apoyo
Número de cubetas	1 + 1/2
Código EAN	8017709176600

Estética

Estética	Universal	**Serie**	Alba
Color	Acero inoxidable	**Tipo de instalación**	Bajo encimera
Acabado	Cepillado	**Logo**	Embutido

	Tipología cubeta	Espesor acero cubeta (mm)	Dimensiones cubeta , L x P x A (mm)	Profundidad cubeta (mm)	Radio angular cubeta	Rebosadero cubeta izquierda	Posición descarga cubeta	Dimensión descarga cubeta
Cubeta der	Cubeta	1	147 x 296 x 150	150	50		Centro cubeta	3.5"
Cubeta izq	Tradicional	0.6	340 x 400 x 180	180	80	Sí, tradicional	Lateral cubeta	3.5"

Características técnicas

Espesor almacenamiento	1 mm	**Diámetro del orificio del grifo**	35 mm
Dimensiones del producto (mm)	180x566x460 mm	**Ancho divisor de cubetas**	29 mm
Dimensiones hueco instalación bajo encimera (mm)	Vedi Dima mm	**Número de ganchos**	8
		Tipología ganchos	Ganchos bajo encimera

Medida mueble empotrable	60 cm

Equipo accesorios incluidos

Equipo accesorios montaje	Cubeta, Sifón con conexión para lavavajillas, Ganchos montaje

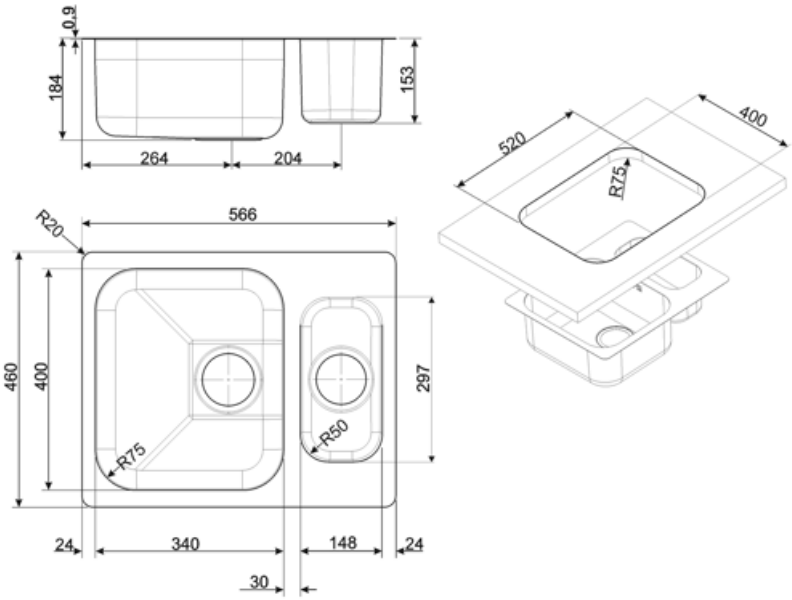

Accesorios Compatible

DB34

Cesto escurridor de acero inox. que se adapta a los fregaderos 340 x 400 mm, profundidad de 180 mm

KITDS

Soap dispenser chrome finishing with round knob

KITDSQ

Soap dispenser chrome finishing with square knob 40x40 mm

KITFD050

Triturador de residuos 0,5 HP, Motor: 1/2 caballo de potencia, Se adapta a todos los fregaderos con salida de residuos de 3 1/2

KITFD075

Waste disposal 0,75 HP, Motor: 1/2 horsepower, Fits all sinks with 3 1/2" waste outlet

KITFD100

Waste disposal 1 HP, Motor: 1/2 horsepower, Fits all sinks with 3 1/2" waste outlet

RND2V

2 Bowls standard Rondò waste kit with rectangular overflow

STABMIX

Tap stabiliser

Symbols glossary

Tamaño del mueble base: Se requiere el tamaño del gabinete base para la instalación del fregadero.

Indica la profundidad de la cubeta del fregadero

Indica la profundidad de la cubeta del fregadero

Undermount: cómo instalar el fregadero o la placa directamente debajo de la superficie de trabajo, lo que le permite aprovechar toda la superficie disponible.