UM40

Material del fregadero	Acero inoxidable
Tipología	Cubeta monostampa
Número de cubetas	1
Código EAN	8017709140199

Estética

Estética	Universal	**Tipo de instalación**	Bajo encimera
Color	Acero inoxidable	**Logo**	Embutido
Acabado	Cepillado	**Otros colores disponibles**	Acero inox PVD Negro, Acero inox PVD Cobre, Acero inox PVD latón
Serie	Alba		

	Tipología cubeta	Dimensiones cubeta , L x P x A (mm)	Profundidad cubeta (mm)	Radio angular cubeta	Rebosadero	Posición filtro	Dimensión filtro
Cubeta	Rayada	400 x 340 x 180	180	75	Sí, tradicional	De pared	3.5"

Características técnicas

Dimensiones del producto (mm)	180x420x360 mm	**Número de ganchos**	4
Dimensiones hueco instalación bajo encimera (mm)	345.3*405.5 mm	**Tipología ganchos**	Ganchos bajo encimera
Medida mueble empotrable	45 cm	**Possibility to install waste disposal**	Sí
Diámetro del orificio del grifo	35 mm		

Equipo accesorios incluidos

Equipo accesorios montaje	Cubeta, Ganchos montaje

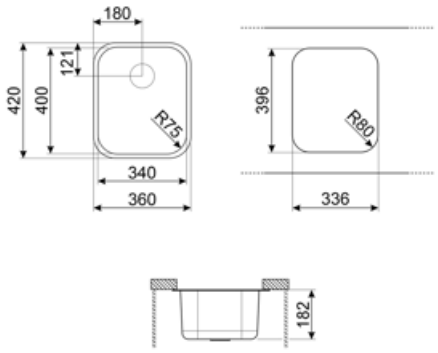

Accesorios Compatible

3712

Siphon single bowl sinks (dishwasher connection included)

DB34

Cesto escurridor de acero inox. que se adapta a los fregaderos 340 x 400 mm, profundidad de 180 mm

KITFD075

Waste disposal 0,75 HP, Motor: 1/2 horsepower, Fits all sinks with 3 1/2" waste outlet

RND1V

Rondò waste kit 1 bowl with standard overflow

3713

Siphon double bowls sinks (dishwasher connection included)

KITFD050

Triturador de residuos 0,5 HP, Motor: 1/2 caballo de potencia, Se adapta a todos los fregaderos con salida de residuos de 3 1/2

KITFD100

Waste disposal 1 HP, Motor: 1/2 horsepower, Fits all sinks with 3 1/2" waste outlet

Symbols glossary

Tamaño del mueble base: Se requiere el tamaño del mueble base para la instalación del fregadero.

Undermount: cómo instalar el fregadero o la placa directamente debajo de la superficie de trabajo, lo que le permite aprovechar toda la superficie disponible.

Indica la profundidad de la cubeta del fregadero

Benefit (TT)

Un solo seno para una mayor adaptabilidad, capacidad y optimización del espacio.

Un solo seno para una mayor adaptabilidad, capacidad y optimización del espacio.

Kit para la eliminación de residuos

Posibilidad de instalar el KITFD100 para desechar fácilmente los residuos orgánicos, ahorrando tiempo y esfuerzo.

La eliminación de residuos es la solución ideal para una cocina limpia y sostenible: fácil de usar y compacto, elimina los restos de comida directamente desde el fregadero, reduciendo los malos olores y mejorando la higiene.