UM40

Materiał	Stal nierdzewna
Typ	Wytłaczana komora
Liczba komór	1
Kod EAN	8017709140199

Linia wzornicza

Linia wzornicza	Universal	**Typ zabudowy**	Podwieszany
Kolor	Stal nierdzewna	**Logo**	Tłoczone
Wykończenie	Szczotkowany	**Dostępne wersje kolorystyczne**	Stal nierdzewna z powłoką PVD, czarny, Stal nierdzewna z powłoką PVD Miedź, Stal nierdzewna z powłoką PVD Mosiądz
Seria	Alba		

	Rodzaj komory	Wymiary komory, SxDxG (mm)	Głębokość komory (mm)	Promień zaokrąglenia komory (mm)	Przelew	Pozycja odpływu	Średnica odpływu
Komora	Minimalny promień	400 x 340 x 180	180	75	Tak, standardowy	Na ściance	3.5"

Specyfikacja techniczna

Wymiary produktu (mm)	180x420x360 mm	**Liczba klipsów**	4
Wymiar wycięcia w blacie	345.3*405.5 mm	**Rodzaj klipsów**	Undermount clip
Instalacja w podstawę	45 cm	**Possibility to install waste disposal**	Tak
Średnica otworu na baterie	35 mm		

Akcesoria w standardzie

Akcesoria do montażu Sitko, Klipsy do montażu

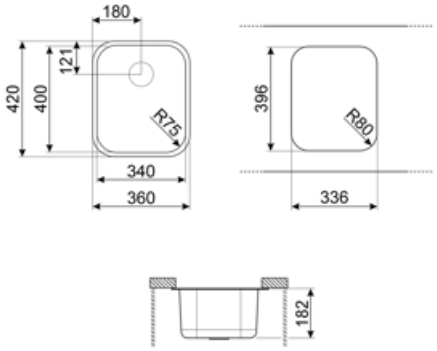

Kompatybilne Akcesoria

3712

Syfon do zlewozmywaków 1-komorowych z przyłączem do zmywarki

DB34

Koszyk ze stali nierdzewnej do zlewozmywaków 340x400x180 mm

KITFD075

Młynek do odpadów 0,75 KM, Silnik: 1/2 KM, do zlewozmywaków z odpływem 3 i 1/2"

RND1V

Zestaw odpływowy, standardowy "Rondò" z prostokątnym przelewem do zlewozmywaków 1-komorowych

3713

Syfon do zlewozmywaków 2-komorowych z przyłączem do zmywarki

KITFD050

Młynek do odpadów 0,5 KM, Silnik: 1/2 KM, do zlewozmywaków z odpływem 3 i 1/2"

KITFD100

Młynek do odpadów 1 KM, Silnik: 1/2 KM, do zlewozmywaków z odpływem 3 i 1/2"

Słowniczek oznaczeń

Szerokość szafki wymagana do montażu zlewozmywaka

W zależności od modelu, głębokość może mieć wartości od 13 do 24,5 cm.

Do zabudowy pod blatem

Benefit (TT)

One bowl

A single bowl for greater adaptability, capacity and space optimisation

Waste Kit

Possibility to install the waste disposal KITFD100 to easily dispose of organic waste, saving time and effor

The waste disposal is the ideal solution for a clean and sustainable kitchen: simple to use and compact, it disposes of food waste directly from the sink, reducing kitchen bad smells and improving hygiene.