UM4040

Material del fregadero	Acero inoxidable
Tipología	Fregadero de apoyo
Número de cubetas	2
Código EAN	8017709176617



Estética

Estética	Universal	**Serie**	Alba
Color	Acero inoxidable	**Tipo de instalación**	Bajo encimera
Acabado	Cepillado	**Logo**	Embutido

	Tipología cubeta	Espesor acero cubeta (mm)	Dimensiones cubeta , L x P x A (mm)	Profundidad cubeta (mm)	Radio angular cubeta	Rebosadero cubeta	Posición descarga cubeta	Dimensión descarga cubeta
Cubeta der	Tradicional	0.6	340 x 400 x 180	180	80	Sí, tradicional	De pared	3.5"
Cubeta izq	Tradicional	0.6	340 x 400 x 180	180	80	Sí, tradicional	De pared	3.5"

Características técnicas

Espesor almacenamiento	1 mm	**Diámetro del orificio del grifo**	35 mm
Dimensiones del producto (mm)	180x760x450 mm	**Ancho divisor de cubetas**	30 mm
Dimensiones hueco instalación bajo encimera (mm)	720x410 mm	**Número de ganchos**	12
		Tipología ganchos	Ganchos bajo encimera

Medida mueble empotrable	80 cm

Equipo accesorios incluidos

Equipo accesorios montaje	Cubeta, Sifón con conexión para lavavajillas, Ganchos montaje

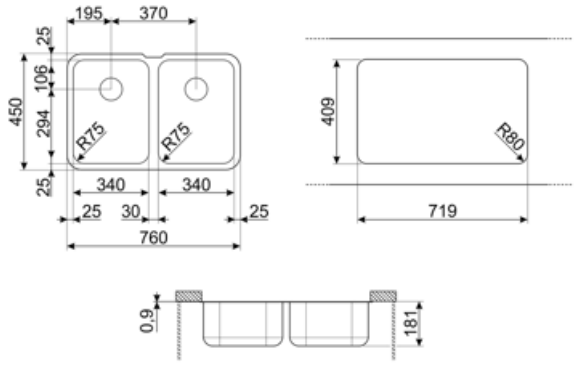

Accesorios Compatible



3713

Siphon double bowls sinks (dishwasher connection included)



DB34

Cesto escurridor de acero inox. que se adapta a los fregaderos 340 x 400 mm, profundidad de 180 mm



KITFD050

Triturador de residuos 0,5 HP, Motor: 1/2 caballo de potencia, Se adapta a todos los fregaderos con salida de residuos de 3 1/2



KITFD075

Triturador de residuos 0,75 HP, Motor: 1/2 caballo de potencia, compatible con todos los fregaderos con salida de desagüe de 3 1/2".



KITFD100

Triturador de residuos 1 HP, Motor: 1/2 caballo de potencia, compatible con todos los fregaderos con salida de desagüe de 3 1/2".



RND1V

Rondò waste kit 1 bowl with standard overflow

Symbols glossary



Tamaño del mueble base: Se requiere el tamaño del gabinete base para la instalación del fregadero.



Undermount: cómo instalar el fregadero o la placa directamente debajo de la superficie de trabajo, lo que le permite aprovechar toda la superficie disponible.



Indica la profundidad de la cubeta del fregadero