UW60132D

Type	Redsksap Oppvaskmaskin
Servise	Servise; Bestikk; EN 600x400 brett; GN1/1 brett; Redskap
Kurvestørrelse	600x1320 mm
Skyllepumpe	HTR system
Kjeletype	Atmosfærisk booster
Vaskepumpe	Standard
Elektrisk tilkobling	400 V 3N~ / 45 A / 18,6 kW / 50 Hz
Produktmål BxDxH	1450x860x2100 mm

Målgruppe

Industrier	Hoteller, Restauranter / Catering, Bakeri / Konditori, Matindustri, Pleiehjem, Matbutikker / Matbransje, Catering, Restaurantbransje, Slakterbutikker / Delikatesseforretninger

Estetisk linje

Led farge	Rød

Tekniske egenskaper

Oppvask av brett	Ja
Vannforbruk per syklus	7,5 l
Vasketemperatur (min-max)	60 °C
Skylletemperatur (min-max)	78°C
Min. innløpstemp.	8 °C
Maks. innløpstemp.	60°C
Maks vannhardhet	8°f-5dh / 14°f-8dh
Fylling av vaskemiddel	1,5 l/h
Fylling av skyllemiddel	0,4 l/h
Dybde brukbar last	860 mm
Høyde åpen dør	2465 mm
Dybde med åpen luke	1255 mm
Maksimum høyde ikke kurv vasking	860 mm

Programs

Programtabell	Redskapsvasker
Redskap, vaskeprogram	1- 120" (92" en 60°C - 18" en 85°C), 2- 240" (212" a 60°C - 10" sgocciolamento - 18" a 85°C), 3- Infinito en 60 ° C - 10" sgocciolamento - 18" en 85 ° C
Maksimum tallerkener/ time	

Elektrisk tilkobling

Tankelementets effekt	6000 W	**Tilkoblingseffekt**	18600 W
Boosterelementets effekt	12000 W	**Elektrisk kobling**	230 V~ / 78,2 A / 18 kW / 50 Hz
Vaskepumpeeffekt	3 x 2200 W	**Støpseltype**	Nei

Grensesnitt

Display	4 sifret	**På/av knapp**	Ja
Antall knapper	3		

Konstruksjon

Tank	Presset tank	**Filter**	2-trinns filtersystem
Konstruksjon	Mono parete	**Tank Volum**	130 l
Tankmateriale	Rustfritt stål	**Koke volum**	17 l
Panel bak	Galvanisert	**Støynivå**	Lpa 51,7 dBA
Øvre vaskesystem	To 3-armede vaskearmer og to delte spylearmer, rustfritt stål	**Kapslingsgrad (IP)**	IPX4
		Justerbare føtter	Ja
Nedre vaskesystem	To 4-armede vaskearmer og to delte spylearmer, rustfritt stål	**Brukbar belastningshøyde**	950 mm
Tank filter	Rustfritt stål		
Rack guider	Påsveiset		

Medfølgende tilbehør

Flat kurv	1 x WB60132G02	**avløpspumpe**	Ja - 2m
Tilførselsslange	Si - 2,5m		

utstyr

Doseringspumpe for oppvaskmiddel	Ja, manuell	**Vanntilførselsrør diameter**	DN15 - ½”
Doseringspumpe for tørkemiddel	Ja, manuell	**Avløp tilførselsrør diameter**	DN20-G 3/4"
Thermostopp booster	Ja - standard	**Slangelengde for vaskemiddel (rød)**	2,2 m
Mykstartende vaskpumpe	Ja	**Slangelengde for skyllemiddel (blå)**	2,2 m
Break tank	Ja		

Logistisk informasjon

EAN-kode	8017709207960	**Nettovekt (kg)**	335,000 kg
Emballasjemål (BxDxH	980x1560x2230 mm	**Totalvekt (kg)**	376,000 kg

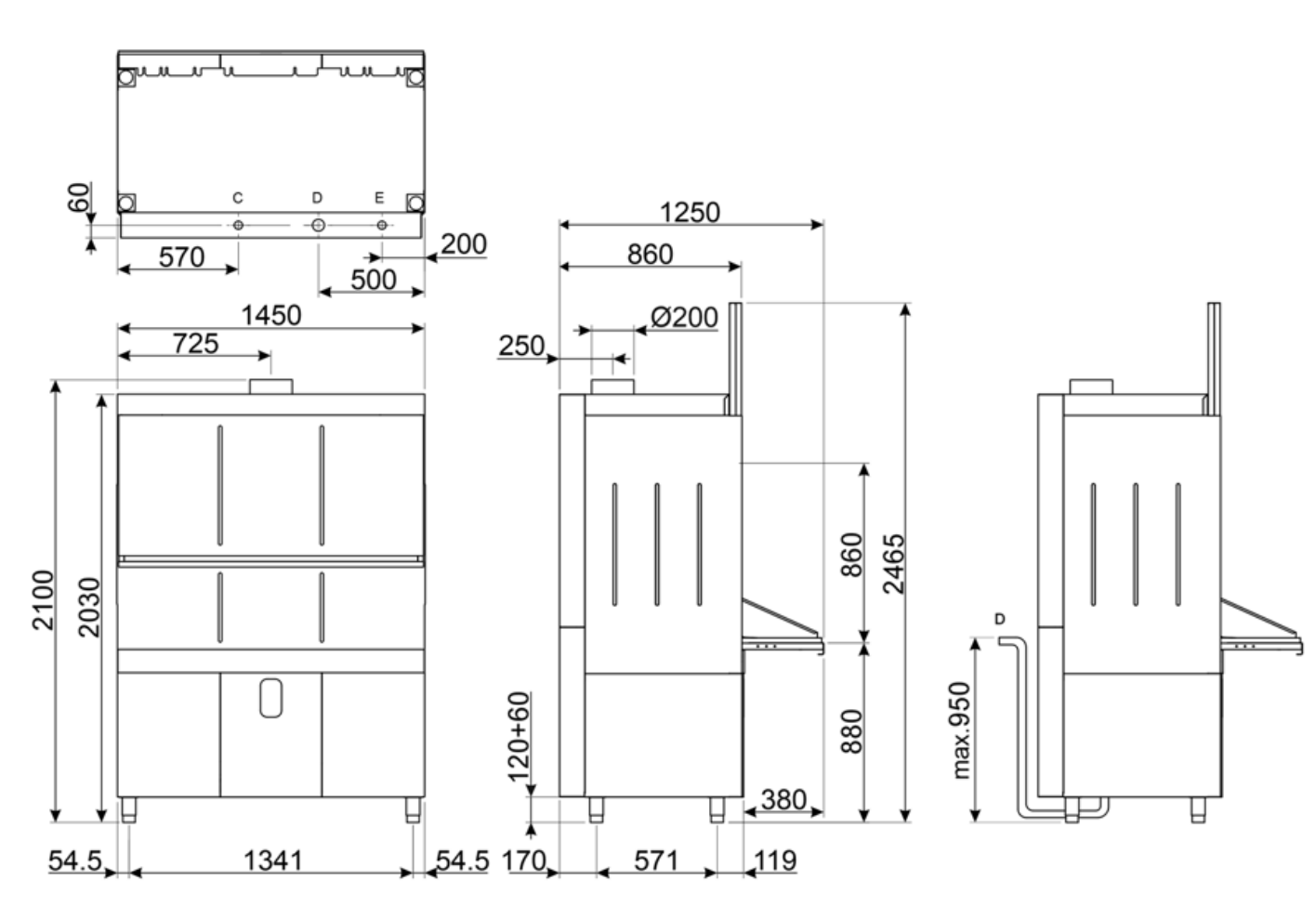

D = SCARICO 1½", VIDANGE 1½", DRAIN 1½"; ABFLUSS 1½"; DESAGÜE 1½"; СЛИВ 1½"

C = CARICAMENTO ACQUA ¾" GAS; CHARGEMENT EAU ¾" GAZ; WATER INLET ¾" GAS; ZUFLUSS ¾" GAS; CARGA AGUA ¾" GAS; НАБОР ВОДЫ ¾" GAS

E = ALLACCIAMENTO ELETTRICO; BRANCHEMENT ELECTRIQUE; ELECTRIC CONNECTION; ELEKTRISCHER ANSCHLUSS; CONEXION ELECTRICA; ЭЛЕКТРИЧЕСКОЕ ПОДКЛЮЧЕНИЕ

Compatible Accessories

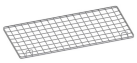

WB60132G02

Rist til redskapsvasker

WB6070G01

Trådkurv med flat bunn til redskapsvasker, 700x600

WH00B02

Blokk for konditorpose, til redskapsvasker

WH00S02

Redskapskurv for redskapsvasker

Benefit (TT)

Grensesnitt

Kontrollpanel med elektroniske knapper

Det elektroniske kontrollpanelet har et intuitivt grensesnitt med myke knapper, slik at du enkelt kan velge ett av de tre vaskeprogrammene: kort, middels eller intensiv. Det finnes også knapper for strøm, valg og syklusstart. Displayet gir oversikt i sanntid av temperaturen i tanken og kjelen, samt diagnostikk, noe som sikrer enkel og umiddelbar kontroll over hovedfunksjonene.

2-trinns system

To-trinns filtreringssystem for å sikre optimal vaskeytelse og maksimal vannrenhet.

Filtreringssystemet er laget av rustfritt stål AISI 304, som sikrer maksimal motstand, holdbarhet og korrosjonsbeskyttelse. Det består av to filtreringstrinn: det første har et gitter som forhindrer at smussrester kommer inn i tanken, og dermed unngår vanntåke. Det andre beskytter vaskepumpene ved å holde tilbake eventuelle rusk som ved et uhell kan komme inn i tanken under filterrengjøring.

HTR-system

Konstante temperaturer og trykk for jevn og effektiv oppvask

Takket være HTR-systemet (High Temperature Rinse) og tilstedeværelsen av den atmosfæriske kjelen kombinert med Thermostop, kommer ikke det kalde innløpsvannet inn i kjelen under skylling, noe som sikrer en konstant temperatur på 85 °C. HTR-systemet holder vannet varmt for grudnig desinfisering og rask tørking, noe som sikrer konstant trykk for jevn og effektiv rengjøring.

Dør

De delte og balanserte dørene gir maksimal ergonomi

De delte og balanserte dørene er designet med sikte på å optimalisere ergonomien under lasting og lossing av redskap. Designet gir enklere bruk og minimerer den fysiske anstrengelsen som kreves av operatøren. Dette bidrar til å forbedre arbeidseffektiviteten, samtidig som det sikrer større komfort og sikkerhet i arbeidsmiljøet.

Mykstartfunksjon

Effektiv styring av vaskepumpen for å beskytte glasstøyet ditt

Mykstartfunksjonen starter opp vaskesyklusen forsiktig og gradvis, og øker vanntrykket litt og litt. Dette systemet er utformet for å gi optimal beskyttelse av de mest skjøre gjenstandene, for eksempel krystallglass, noe som reduserer risikoen for avskalling eller skade. Samtidig sikrer den utmerket rengjøringsytelse, og kombinerer effektivitet og sikkerhet i hver vaskesyklus.

Vaske pumpe

Vaskesystem med trippel pumpe som effektivt fjerner selv det mest hardtsittende smusset

Smeg kjøkkenvaskemaskin er utstyrt med et innovativt vaskesystem med trippel pumpe, designet for å gi høy effekt og jevn fordeling av vannstrømmen. Denne avanserte teknologien sikrer grundig og effektiv rengjøring, og fjerner selv det mest hardtsittende smusset.