UW60132D

Тип	Котломоечные машины
Посуда	Посуда; Столовые приборы; EN 600x400 противни; Гастроемкость GN1/1; Столовые приборы
Размеры корзин	600x1320 мм
Помпа ополаскивания	HTR system
Система нагрева	Атмосферный бойлер
Помпа мойки	Standard
Электрическое подключение	400 V 3N~ / 45 A / 18,6 kW / 50 Hz
Размеры (ШхГхВ)	1450x860x2100 мм



Дистрибуция

Отрасли промышленности	Отели, Рестораны / Кейтеринг, Пекарни / Кондитерские, Пищевая промышленность, Учреждения по уходу, Продуктовые магазины / Розничная торговля продуктами питания, Кейтеринг, Коммерческие услуги общественного питания, Мясные магазины / Гастрономы

Эстетика

Цвет светодиодной подсветки	Красный

Технические характеристики

Возможность мойки гастроемкостей	Да
Расход воды за цикл	7,5 l
Температура мойки (мин-макс)	60 °C
Температура ополаскивания (мин-макс)	78°C
Температура воды на входе с электрическим подключением по умолчанию	8°C
Макс.	60°C
Максимальная жесткость воды	8°f-5dh / 14°f-8dh
Загрузка моющего средства	1,5 л/ч
Загрузка ополаскивающего средства	0,4 л/ч
Высота рабочего проема	860 мм
Высота с открытой дверцой	2465 мм
Максимальная глубина с открытой дверцей	1255 мм
Максимальная высота при мойке без корзины	860 мм

Программы

Таблица программ	Котломоечная машина
Программы мойки	120" (92" при 60°C - 18" при 85°C), 240" (212" при 60°C - 10" капельно - 18" при 85°C), Бесконечно при 60°C - 10" капельно - 18" при 85°C
Максимальное количество кассет в час	30
Максимальное количество тарелок в час	

Электрическое подключение

Мощность ТЭНа моечного бака	6000 Вт	**Вариант электрического соединения**	230 V~ / 78,2 A / 18 kW / 50 Hz
Мощность ТЭНа бойлера	12000 Вт	Potential equalisation	Yes
Мощность моечной помпы UW	3x2,2 кВт	**Тип электрической вилки**	Нет
Заводская установка	18600 Вт		

Интерфейс

Дисплей	4 знака	**Кнопка Вкл/Выкл**	Да
Количество кнопок	3		

Конструкция

Бак	Цельнотянутый	**Фильтр**	2-ступенчатая система фильтрации
Конструкция	Одинарные стенки		
Материал моечного бака	Нержавеющая сталь AISI304	**Объем моечного бака**	130 л
		Объем бойлера	17 л
Задняя панель	Гальванизированный	**Уровень шума**	51,7 dBA
Верхняя система мойки	Two 3-arms washing and two split rinse spray arms, stainless steel	**Класс защиты**	IPX4
		Регулируемые по высоте ножки	Да
Нижняя система мойки	Two 4-arms washing and two split rinse spray arms, stainless steel	**Максимальная высота точки слива**	950 мм
		Длина электрического кабеля	350 cm
Фильтр моечного бака	Нержавеющая сталь		
Направляющие для кассет	Сварная		

Аксессуары в комплекте

Кассета с плоским дном	WB60132G02	**Сливной шланг**	Да - 2,0 м
Заливной шланг	Да, 2,5 м		

Оборудование

Перистальтический дозатор моющего средства	Да, ручная регулировка	**Диаметр заливного шланга**	DN15 - ½”
Перистальтический дозатор ополаскивателя	Да, ручная регулировка	**Диаметр сливного шланга**	DN20-G 3/4"
Система Thermostop **для ополаскивания бойлера**	Да – по умолчанию	**Длина шланга моющего средства (красный)**	2,2 м
Система плавного пуска моечной помпы	Да	**Длина шланга ополаскивающего средства (синий)**	2,2 м
Система "Break tank"	Да		

Логистическая информация

Международный артикул (EAN-**код**)	8017709207960	**Вес нетто**	335.000 кг
Размеры упаковки (ШхГхВ)	980x1560x2230 mm	**Вес брутто (кг)**	376.000 kg

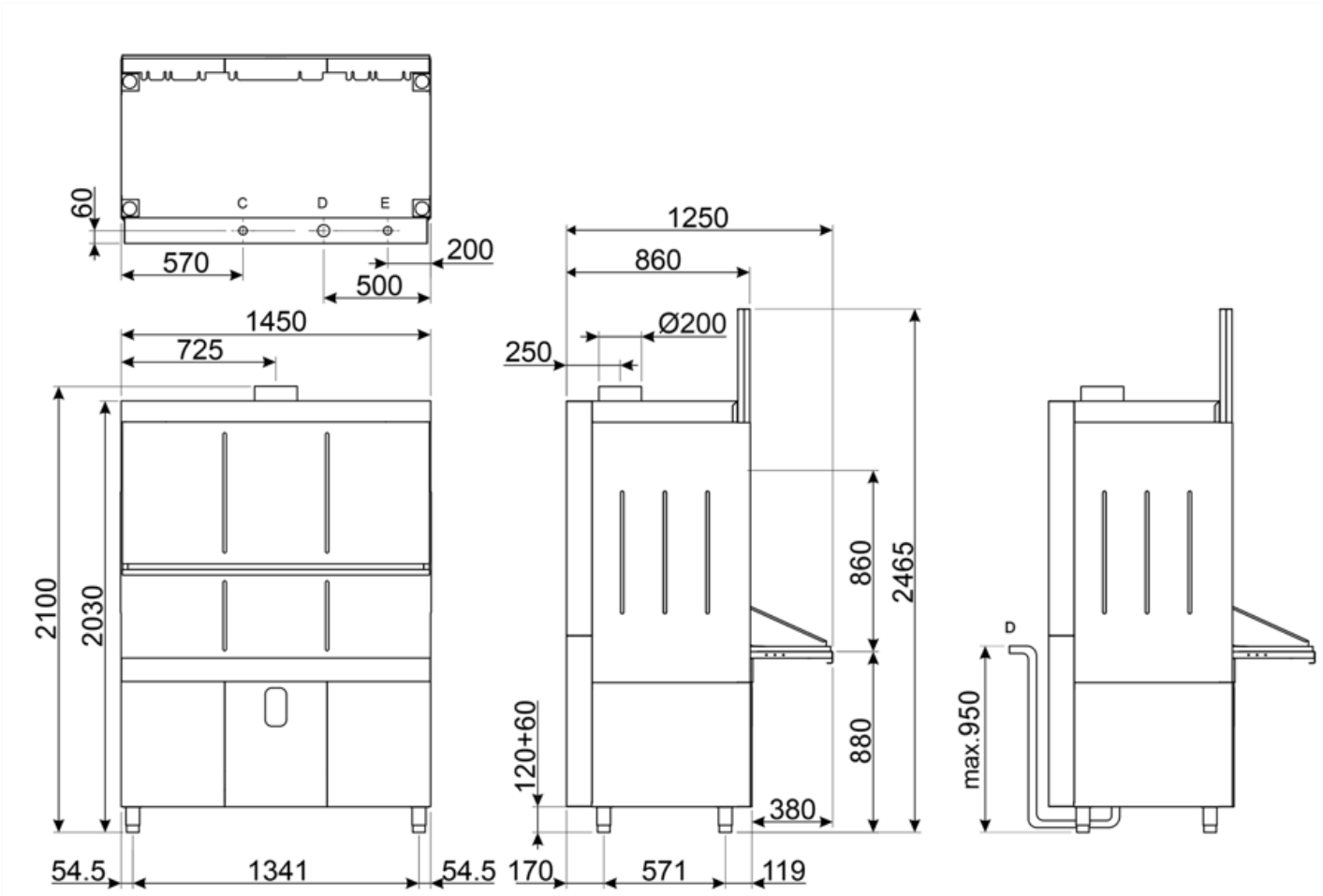

D = SCARICO 1½", VIDANGE 1½", DRAIN 1½"; ABFLUSS 1½"; DESAGÜE 1½"; СЛИВ 1½"

C = CARICAMENTO ACQUA ¾" GAS; CHARGEMENT EAU ¾" GAZ; WATER INLET ¾" GAS; ZUFLUSS ¾" GAS; CARGA AGUA ¾" GAS; НАБОР ВОДЫ ¾" GAS

E = ALLACCIAMENTO ELETTRICO; BRANCHEMENT ELECTRIQUE; ELECTRIC CONNECTION; ELEKTRISCHER ANSCHLUSS; CONEXION ELECTRICA; ЭЛЕКТРИЧЕСКОЕ ПОДКЛЮЧЕНИЕ

Совместимые Аксессуары

WB60132G02

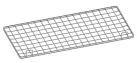

Решетка для котломоечной машины, 1320x600 мм

WB6070G01



WH00B02



WH00S02

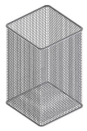

Benefit (TT)

Интерфейс

Панель управления с электронными кнопками

Электронная панель управления имеет интуитивно понятный интерфейс с сенсорными кнопками, что позволяет легко выбрать одну из трех программ стирки: короткую, среднюю или интенсивную. Также имеются кнопки для включения, выбора и запуска цикла. Дисплей обеспечивает мониторинг в режиме реального времени температуры бака и бойлера, а также диагностику, что обеспечивает легкое и немедленное управление основными функциями.

2-х ступенчатая система фильтрации

Двухступенчатая система фильтрации обеспечивает оптимальную эффективность стирки и максимальную чистоту воды.

Система фильтрации полностью изготовлена из нержавеющей стали AISI304, что обеспечивает максимальную устойчивость, долговечность и защиту от коррозии. Она состоит из двух ступеней фильтрации: на первой ступени установлена сетка, которая препятствует попаданию остатков грязи в бак, тем самым избегая помутнения воды; вторая ступень защищает промывочные насосы, задерживая любой мусор, который может случайно попасть в бак во время очистки фильтра.

Система высокотемпературного ополаскивания

Постоянная температура и давление для равномерного и эффективного мытья посуды

Благодаря системе высокотемпературного ополаскивания и наличию атмосферного бойлера в сочетании с Thermostop холодная входящая вода не попадает в бойлер во время ополаскивания, обеспечивая постоянную температуру 85°C. Система высокотемпературного ополаскивания поддерживает воду горячей для глубокой дезинфекции и быстрой сушки, обеспечивая постоянное давление для равномерной и эффективной очистки.

Двери

Раздельные и сбалансированные двери для максимальной эргономики

336 / 5 000
Раздельные и сбалансированные двери были разработаны с целью оптимизации эргономики во время операций загрузки и выгрузки инструмента. Их конструкция обеспечивает более легкое использование, сводя к минимуму физические усилия, требуемые от оператора. Это помогает повысить эффективность работы, а также обеспечивает больший комфорт и безопасность в рабочей среде.

Система плавного старта

Эффективное управление моечным насосом для защиты стеклянной посуды

Функция Плавный старт запускает цикл мойки плавно и постепенно увеличивая давление воды. Эта система была разработана для обеспечения оптимальной защиты самых хрупких предметов, таких как хрустальные бокалы, значительно снижая риск сколов или повреждений. В то же время она обеспечивает превосходную эффективность очистки, сочетая эффективность и безопасность в каждом цикле мойки.

Моечные помпы

Система мойки с тремя насосами эффективно удаляет даже самые стойкие загрязнения

Посудомоечные машины Smeg оснащена инновационной системой мойки с тройным насосом, которая обеспечивает высокую мощность и равномерное распределение потока воды. Эта передовая технология обеспечивает тщательную и эффективную очистку, удаляя даже самые стойкие остатки грязи.