UW60132DPS

Tipo	Lava-utensílios
Louça	Louça; Talheres; EN 600x400 trays; GN1/1 trays; Utensílios
Dimensões do cesto	600x1320 mm
Standard drain pump with partial water renewal in the wash tank	Sim
Bomba de enxaguamento	HTR system
Tipo de caldeira	Atmosferic boiler
Bomba de lavagem	Standard
Ligação energética	400 V 3N~ / 45 A / 18,6 kW / 50 Hz
Dimensões do produto (LxPxA)	1450x865x2100 mm



Mercado

Indústrias	Hotelaria, Restaurantes / Catering, Padarias / Pastelarias, Indústrias Alimentares, Estabelecimentos de Cuidados, Supermercados / Comércio de alimentos, Catering, Indústrias Alimentares, Talhos

Design

Cor dos LEDs	Vermelho

Especificações técnicas

Opção de lavagem dos tabuleiros	Sim
Consumo de água por ciclo	7,5 l
Temperatura de lavagem (mín-máx)	60 °C
Temperatura de enxaguamento (mín.-máx.)	78°C
Temperatura pré-definida de ligação da água	5°C
Temperatura máxima de entrada:	60°C
Dureza máxima da água	8°f-5dh / 14°f-8dh
Carga de detergente	1,5 l/h
Carga de enxaguamento	0,4 l/h
Altura de carga operável	860 mm
Altura de porta aberta	2430 mm
Profundidade com porta aberta	1255 mm
Altura máxima sem cesto	860 mm

Programas

Tabela de programas	Lava-utensílios
Programas de lavagem de utensílios	120" (92" a 60°C - enxaguamento 18" a 85°C), 240" (212" a 60°C - 10" pausa de escorrimento - enxaguamento 18" a 85°C), Sem fim a 60°C - 10" pausa de escorrimento - enxaguamento 18" a 85°C
Numero máximo de cestos/hora	30
Numero máximo de pratos/hora	

Ligação elétrica

Potência do elemento de aquecimento do tanque	6000 W	**Ligação eléctrica opcional**	230 V~ / 78,2 A / 18 kW / 50 Hz
Potência do elemento de aquecimento da caldeira	12000 W	**Potential equalisation**	Yes
Potência da bomba de lavagem	3x2200W	**Ficha elétrica**	Não
Ligação pré-definida	18600 W		

Interface

Display	4 digitos	**Luz indicadora On/Off**	Sim
Numero de botões	3		

ESPECIFICAÇÕES TÉCNICAS

Cuba	Com base estampada	**Filtro**	2-stage filter system
Tipologia	Parede única	**Capacidade da cuba**	130 l
Material da cuba	Aço inox AISI 304	**Capacidade da caldeira**	17 l
Painel traseiro	Porta galvanizada	**Ruído**	LpA<70 dB(A)
Sistema de lavagem superior	Two 3-arms wash and two split rinse spray arms, stainless steel	**Classe de Proteção**	IPX4
		Pés ajustáveis	Sim
		Altura max. de drenagem	950 mm
Sistema de lavagem inferior	Two 4-arms wash and two split rinse spray arms, stainless steel	**Power cable length**	350 cm
Filtro da cuba	Aço inox		
Guias dos cestos	Soldadas		

Acessórios incluídos

Mangueira de abastecimento de água	Sim - 2,5m	**Outros cestos e acessórios**	WB60132G02
Mangueira de drenagem	Sim - 2m		

Equipamentos

Dispensador peristáltico de detergente	Manual	**Diâmetro do tudo de abastecimento de água**	DN15 - ½”
Dispensador peristáltico de abrilhantador	Manual	**Ø do tubo de drenagem**	DN20-G 3/4"

Sistema Thermostop para caldeira de enxaguamento	Yes - default
Sistema de arranque suave da bomba de lavagem	Sim
Tanque de Ruptura	Sim
Comprimento da mangueira de detergente (vermelha)	2,2 m
Comprimento da mangueira de enxaguamento (azul)	2,2 m

Dados de logística

Código EAN	8017709281779	**Peso líquido (kg)**	335,000 kg
Dimensões do produto embalado (LxPxA)	1560x980x2230 mm	**Peso bruto (kg)**	376,000 kg

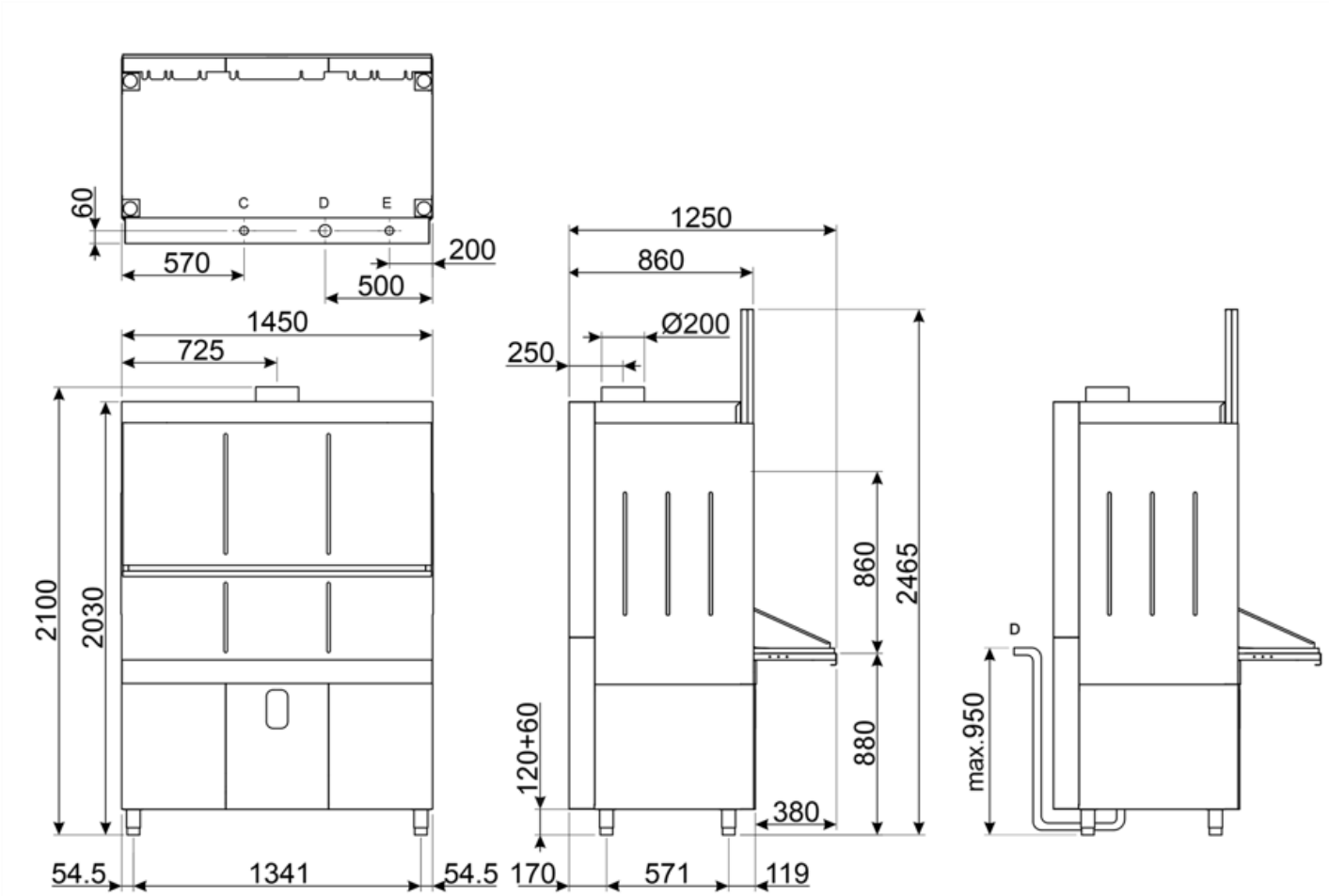

D = SCARICO 1½", VIDANGE 1½", DRAIN 1½"; ABFLUSS 1½"; DESAGÜE 1½"; СЛИВ 1½"

C = CARICAMENTO ACQUA ¾" GAS; CHARGEMENT EAU ¾" GAZ; WATER INLET ¾" GAS; ZUFLUSS ¾" GAS; CARGA AGUA ¾" GAS; НАБОР ВОДЫ ¾" GAS

E = ALLACCIAMENTO ELETTRICO; BRANCHEMENT ELECTRIQUE; ELECTRIC CONNECTION; ELEKTRISCHER ANSCHLUSS; CONEXION ELECTRICA; ЭЛЕКТРИЧЕСКОЕ ПОДКЛЮЧЕНИЕ

Acessórios Compatíveis

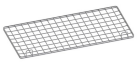

WB60132G02

Utensilwasher flat grid, dim. (WxDxH) 1320x600 mm



WB6070G01

Universal basket with flat bottom, dim. (WxDxH) 700x600x305 mm



WH00B02

Block for sac à poche



WH00S02

Basket for utensils, dim. (WxDxH) 150x150x250 mm

Benefit (TT)

Interface

Control panel with electronic buttons

The electronic control panel features an intuitive interface with soft-touch buttons, allowing easy selection of one of the three wash programmes: short, medium, or intensive. There are also buttons for power, selection, and cycle start. The display provides real-time monitoring of the tank and boiler temperature, as well as diagnostics, ensuring effortless and immediate control of the main functions.

2-stage system

Two-stage filtration system to ensure optimal washing performance and maximum water purity

The filtration system is entirely made of AISI 304 stainless steel, ensuring maximum resistance, durability, and corrosion protection. It consists of two filtration stages: the first features a grid that prevents dirt residues from entering the tank, thereby avoiding water clouding; the second protects the washing pumps by retaining any debris that may accidentally enter the tank during filter cleaning.

HTR System

Consistent temperatures and pressures for uniform and effective dishwashing

Thanks to the HTR system (High Temperature Rinse) and the presence of the atmospheric boiler combined with the Thermostop, the cold inlet water does not enter the boiler during rinsing, ensuring a constant rinsing temperature according to the program setting. The HTR system keeps the water hot for deep sanitisation and quick drying, ensuring constant pressure for uniform and effective cleaning.

Door

Split and balanced doors for maximum ergonomics

The split and balanced doors have been designed with the aim of optimising ergonomics during tool loading and unloading operations. Their design allows for easier use, minimising the physical effort required from the operator. This helps improve work efficiency while also ensuring greater comfort and safety in the working environment.

Drain pump

Partial water replacement during the wash cycle for clean and hygienic dishes

The standard drain pump, equipped with a partial water exchange system, ensures that the dirtiest water is automatically removed at every wash cycle. This mechanism allows for continuous renewal of the water used, ensuring that each phase of the washing process is carried out with clean water. The result is optimal dishwashing performance, with outstanding efficiency and an impeccable level of hygiene.

Soft-start system

Effective management of the washing pump to protect your glassware

The Soft-Start function initiates the wash cycle gently and gradually, progressively increasing the water pressure. This system has been designed to provide optimal protection for the most fragile items, such as crystal glasses, significantly reducing the risk of chipping or damage. At the same time, it ensures excellent cleaning performance, combining efficiency and safety in every wash cycle.

Sistema de lavagem com bomba tripla para remover eficazmente até a sujidade mais difícil.

Sistema de lavagem com bomba tripla para remover eficazmente até a sujidade mais difícil.

Sistema de lavagem com bomba tripla para remover eficazmente até a sujidade mais difícil.