UW60132DPS



Тип	Котломоечные машины
Посуда	Посуда; Столовые приборы; EN 600x400 противни; Гастроемкость GN1/1; Столовые приборы
Размеры корзин	600x1320 мм
Стандартный сливной насос с частичным обновлением воды в промывочном баке	Да
Помпа ополаскивания	HTR system
Система нагрева	Атмосферный бойлер
Помпа мойки	Standard
Электрическое подключение	400 V 3N~ / 45 A / 18,6 kW / 50 Hz
Размеры (ШхГхВ)	1450x865x2100 мм

Дистрибуция

Отрасли промышленности	Отели, Рестораны / Кейтеринг, Пекарни / Кондитерские, Пищевая промышленность, Учреждения по уходу, Продуктовые магазины / Розничная торговля продуктами питания, Кейтеринг, Коммерческие услуги общественного питания, Мясные магазины / Гастрономы

Эстетика

Цвет светодиодной подсветки	Красный

Технические характеристики

Возможность мойки гастроемкостей	Да
Расход воды за цикл	7,5 l
Температура мойки (мин-макс)	60 °C
Температура ополаскивания (мин-макс)	78°C
Температура воды на входе с электрическим подключением по умолчанию	8°C
Макс.	60°C
Максимальная жесткость воды	8°f-5dh / 14°f-8dh
Загрузка моющего средства	1,5 л/ч
Загрузка ополаскивающего средства	0,4 л/ч
Высота рабочего проема	860 мм
Высота с открытой дверцой	2430 мм
Максимальная глубина с открытой дверцей	1255 мм
Максимальная высота при мойке без корзины	860 мм

Программы

Таблица программ	Котломоечная машина
Программы мойки	120" (92" при 60°C - 18" при 85°C), 240" (212" при 60°C - 10" капельно - 18" при 85°C), Бесконечно при 60°C - 10" капельно - 18" при 85°C
Максимальное количество кассет в час	30
Максимальное количество тарелок в час	

Электрическое подключение

Мощность ТЭНа моечного бака	6000 Вт	**Вариант электрического соединения**	230 V~ / 78,2 A / 18 kW / 50 Hz
Мощность ТЭНа бойлера	12000 Вт	**Уравнивание потенциалов**	Yes
Мощность моечной помпы UW	3x2,2 кВт	**Тип электрической вилки**	Нет
Заводская установка	18600 Вт		

Интерфейс

Дисплей	4 знака	**Кнопка Вкл/Выкл**	Да
Количество кнопок	3		

Конструкция

Бак	Цельнотянутый	**Фильтр**	2-ступенчатая система фильтрации
Конструкция	Одинарные стенки	**Объем моечного бака**	130 л
Материал моечного бака	Нержавеющая сталь AISI304	**Объем бойлера**	17 л
Задняя панель	Гальванизированный	**Уровень шума**	51,7 dBA
Верхняя система мойки	Two 3-arms washing and two split rinse spray arms, stainless steel	**Класс защиты**	IPX4
		Регулируемые по высоте ножки	Да
Нижняя система мойки	Two 4-arms washing and two split rinse spray arms, stainless steel	**Максимальная высота точки слива**	950 мм
		Длина электрического кабеля	350 cm
Фильтр моечного бака	Нержавеющая сталь		
Направляющие для кассет	Сварная		

Аксессуары в комплекте

Заливной шланг	Да, 2,5 м	**Другие корзины и аксессуары**	WB60132G02
Сливной шланг	Да - 2,0 м		

Оборудование

Перистальтический дозатор моющего средства	Да, ручная регулировка	**Диаметр заливного шланга**	DN15 - ½”
Перистальтический дозатор ополаскивателя	Да, ручная регулировка	**Диаметр сливного шланга**	DN20-G 3/4"
Система Thermostop **для ополаскивания бойлера**	Да – по умолчанию	**Длина шланга моющего средства (красный)**	2,2 м
Система плавного пуска моечной помпы	Да	**Длина шланга ополаскивающего средства (синий)**	2,2 м
Система "Break tank"	Да		

Логистическая информация

Международный артикул (EAN-**код**)	8017709281779	**Вес нетто**	335,000 кг
Размеры упаковки (ШхГхВ)	1560x980x2230 mm	**Вес брутто (кг)**	376,000 kg

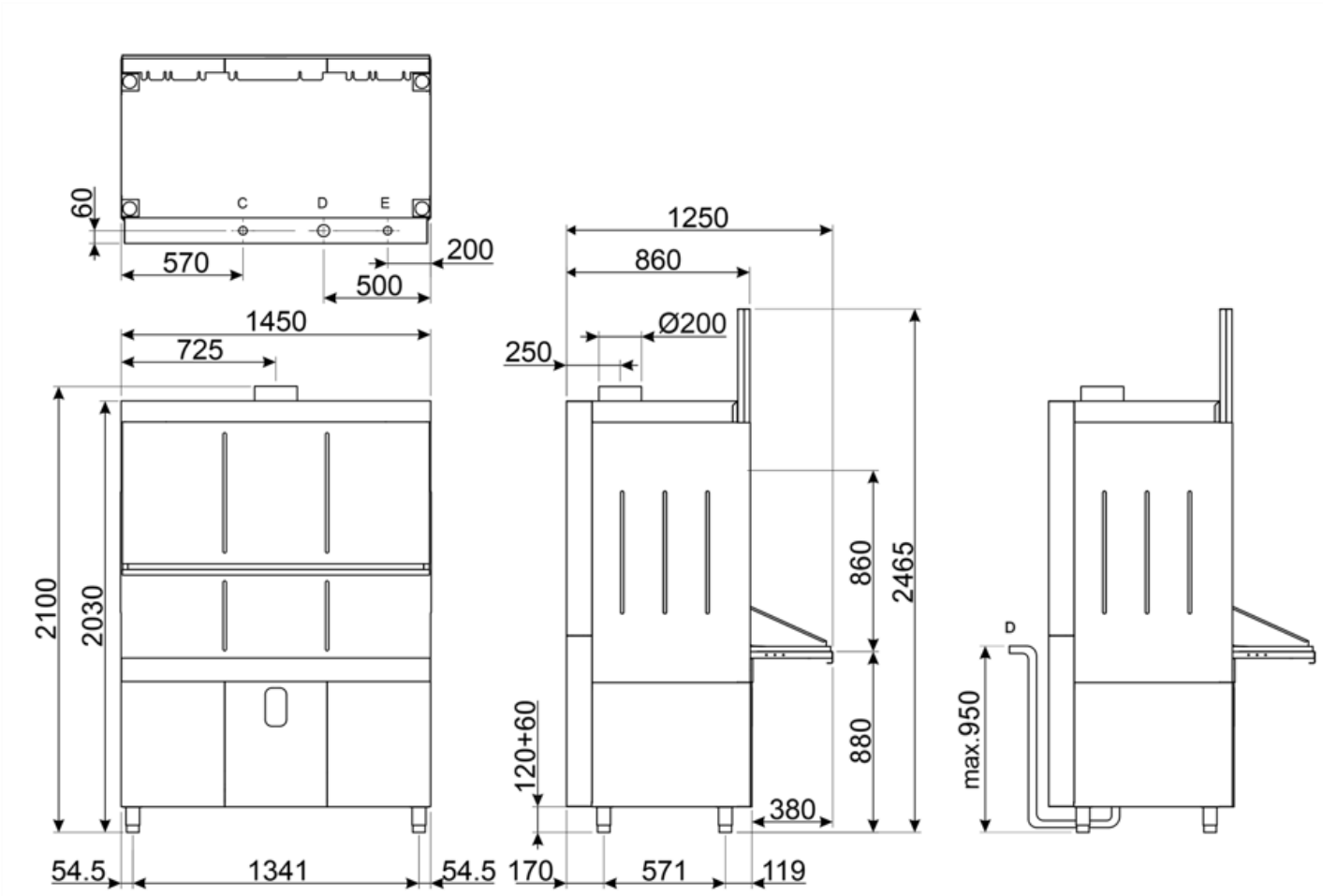

D = SCARICO 1½", VIDANGE 1½", DRAIN 1½"; ABFLUSS 1½"; DESAGÜE 1½"; СЛИВ 1½"

C = CARICAMENTO ACQUA ¾" GAS; CHARGEMENT EAU ¾" GAZ; WATER INLET ¾" GAS; ZUFLUSS ¾" GAS; CARGA AGUA ¾" GAS; НАБОР ВОДЫ ¾" GAS

E = ALLACCIAMENTO ELETTRICO; BRANCHEMENT ELECTRIQUE; ELECTRIC CONNECTION; ELEKTRISCHER ANSCHLUSS; CONEXION ELECTRICA; ЭЛЕКТРИЧЕСКОЕ ПОДКЛЮЧЕНИЕ

Совместимые Аксессуары

WB60132G02

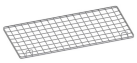

Решетка для котломоечной машины, 1320x600 мм

WB6070G01



WH00B02



WH00S02

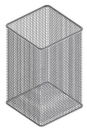

Benefit (TT)

Интерфейс

Панель управления с электронными кнопками

Электронная панель управления имеет интуитивно понятный интерфейс с сенсорными кнопками, что позволяет легко выбрать одну из трех программ стирки: короткую, среднюю или интенсивную. Также имеются кнопки для включения, выбора и запуска цикла. Дисплей обеспечивает мониторинг в режиме реального времени температуры бака и бойлера, а также диагностику, что обеспечивает легкое и немедленное управление основными функциями.

2-х ступенчатая система фильтрации

Двухступенчатая система фильтрации обеспечивает оптимальную эффективность стирки и максимальную чистоту воды.

Система фильтрации полностью изготовлена из нержавеющей стали AISI304, что обеспечивает максимальную устойчивость, долговечность и защиту от коррозии. Она состоит из двух ступеней фильтрации: на первой ступени установлена сетка, которая препятствует попаданию остатков грязи в бак, тем самым избегая помутнения воды; вторая ступень защищает промывочные насосы, задерживая любой мусор, который может случайно попасть в бак во время очистки фильтра.

Система высокотемпературного ополаскивания

Постоянная температура и давление для равномерного и эффективного мытья посуды

Благодаря системе высокотемпературного ополаскивания и наличию атмосферного бойлера в сочетании с Thermostop холодная входящая вода не попадает в бойлер во время ополаскивания, обеспечивая постоянную температуру 85°C. Система высокотемпературного ополаскивания поддерживает воду горячей для глубокой дезинфекции и быстрой сушки, обеспечивая постоянное давление для равномерной и эффективной очистки.

Двери

Раздельные и сбалансированные двери для максимальной эргономики

336 / 5 000
Раздельные и сбалансированные двери были разработаны с целью оптимизации эргономики во время операций загрузки и выгрузки инструмента. Их конструкция обеспечивает более легкое использование, сводя к минимуму физические усилия, требуемые от оператора. Это помогает повысить эффективность работы, а также обеспечивает больший комфорт и безопасность в рабочей среде.

Сливная помпа

Частичная замена воды во время цикла мытья для чистой и гигиеничной посуды

Стандартная сливная помпа, оснащенная системой частичного обмена воды, обеспечивает автоматическое удаление самой грязной воды при каждом цикле мойки. Этот механизм обеспечивает непрерывное обновление используемой воды, гарантируя, что каждая фаза процесса мойки выполняется чистой водой. Результатом является оптимальная производительность мытья посуды с выдающейся эффективностью и безупречным уровнем гигиены.

Система плавного старта

Эффективное управление моечным насосом для защиты стеклянной посуды

Функция Плавный старт запускает цикл мойки плавно и постепенно увеличивая давление воды. Эта система была разработана для обеспечения оптимальной защиты самых хрупких предметов, таких как хрустальные бокалы, значительно снижая риск сколов или повреждений. В то же время она обеспечивает превосходную эффективность очистки, сочетая эффективность и безопасность в каждом цикле мойки.

Моечные помпы

Система мойки с тремя насосами эффективно удаляет даже самые стойкие загрязнения

Посудомоечные машины Smeg оснащена инновационной системой мойки с тройным насосом, которая обеспечивает высокую мощность и равномерное распределение потока воды. Эта передовая технология обеспечивает тщательную и эффективную очистку, удаляя даже самые стойкие остатки грязи.