UW6070DPS

Tipologia	Lavautensili
Stoviglie	Piatti e tazze; Posate; Teglie EN 600x400; Teglie GN1/1; Utensili
Dimensioni cesto	600x700 mm
Pompa di scarico di serie con rinnovo parziale dell'acqua in vasca	Sì
Pompa di risciacquo	HTR system
Tipologia boiler	Boiler atmosferico
Pompa di lavaggio	Standard
Collegamento elettrico di default	400 V 3N~ / 31,7 A / 12,7 kW / 50 Hz
Dimensioni del prodotto (LxPxH)	800x860x2100 mm



Destinazione

Settori	Hotel, Ristoranti / Catering, Panetterie / Pasticcerie, Industria alimentari, Ospedali / Case di riposo, Grande distribuzione organizzata, Ristorazione collettiva, Ristorazione commerciale , Macellerie / Gastronomie

Estetica

Colore digit display	Rossi

Caratteristiche Tecniche

Opzione lavaggio teglie	Sì
Consumo di acqua per ciclo	6 l
Temperatura min. acqua di alimentazione	5°C
Temperatura max acqua di alimentazione	50°C
Durezza max acqua di alimentazione	8°f-5dh / 14°f-8dh
Portata detergente	1,5 l/h
Portata brillantante	0,4 l/h
Luce utile di lavaggio	860 mm
Altezza porta aperta	2465 mm
Profondità massima a porta aperta	1255 mm
Altezza massima lavaggio senza cesto	860 mm

Programmi

Tabelle programmi	Lavautensili

Programmi Lavautensili	Breve - 2", Lungo - 4", Infinito
Produttività max oraria - Cesti	30
Produttività max oraria - Piatti	

Collegamento Elettrico

Potenza resistenza vasca	4500 W	**Convertibile in**	230 V 3~ / 55,2 A / 12,7 kW / 50 Hz
Potenza resistenza boiler	9000 W	**Collegamento equipotenziale**	Sì
Potenza pompa di lavaggio	1x2200W e 1x1500W	**Spina**	No
Potenza installata di default	12700 W		

Interfaccia

Display	4 digit	**Indicatore On/Off**	Sì
Numero pulsanti	3		

Costruzione

Vasca	Con base stampata	**Filtro**	Sistema di filtraggio a 2 stadi
Costruzione	Monoparete	**Capacità vasca**	70 l
Materiale vasca	Acciaio AISI 304	**Capacità boiler**	17 l
Pannello posteriore	Zincato	**Rumorosità**	LpA<70 dB(A)
Sistema di lavaggio superiore	Un irroratore di lavaggio a 3 bracci e uno di risciacquo sdoppiato in acciaio	**Classe di protezione**	IPX4
		Piedini regolabili	Sì
Sistema di lavaggio inferiore	Un irroratore di lavaggio a 4 bracci e uno di risciacquo sdoppiato in acciaio; Un irroratore di lavaggio e di risciacquo laterale singolo in acciaio	**Altezza massima dello scarico da terra**	950 mm
		Lunghezza cavo di alimentazione	350 cm
Filtro vasca	Acciaio		
Guide cesto	Saldate		

Dotazione accessori Inclusi

Cesto universale	1x WB6070G01	**Tubo di scarico**	Sì - 2m
Tubo di carico	Sì - 2,5 m		

Dotazioni

Dosatore detergente peristaltico	a regolazione manuale	**Diametro tubo di carico**	DN15 - ½”
		Diametro tubo di scarico	DN20-G 3/4"
Dosatore brillantante peristaltico	a regolazione manuale	**Lunghezza tubo detergente (rosso)**	2,2 m
Thermostop boiler	Sì - default		

Sistema Soft Start	Sì	**Lunghezza tubo brillantante (blu)**	2,2 m
Break tank	Sì		

Informazioni Logistiche

Codice EAN	8017709281762	**Peso netto**	244,000 kg
Dimensioni del prodotto imballato (LxPxH)	910x1040x2230 mm	**Peso lordo**	275,000 kg

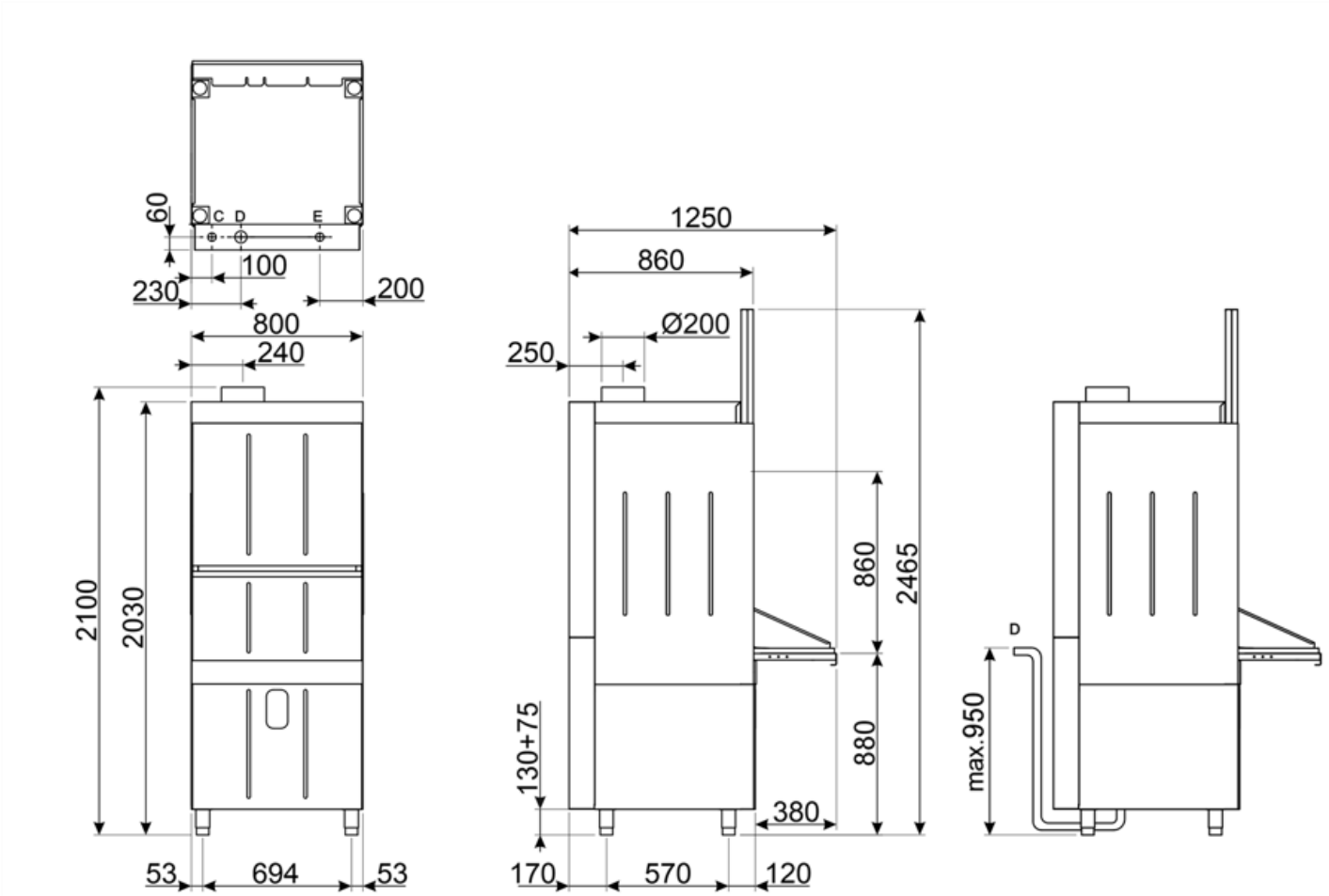

D = SCARICO 1½", VIDANGE 1½", DRAIN 1½"; ABFLUSS 1½"; DESAGÜE 1½"; СЛИВ 1½"

C = CARICAMENTO ACQUA ¾" GAS; CHARGEMENT EAU ¾" GAZ; WATER INLET ¾" GAS; ZUFLUSS ¾" GAS; CARGA AGUA ¾" GAS; НАБОР ВОДЫ ¾" GAS

E = ALLACCIAMENTO ELETTRICO; BRANCHEMENT ELECTRIQUE; ELECTRIC CONNECTION; ELEKTRISCHER ANSCHLUSS; CONEXION ELECTRICA; ЭЛЕКТРИЧЕСКОЕ ПОДКЛЮЧЕНИЕ

Accessori Compatibili



WB6070G01

Cesto universale con fondo piano, dim. (LxPxH) 700X600x305 mm



WH00B02

Blocco per sac à poche

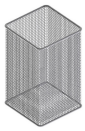

WH00S02

Cestino porta utensili, dim. (LxPxH) 150x150x250 mm

Benefit

Interfaccia

Pannello di controllo con tasti elettronici

Il pannello di controllo elettronico è dotato di un'interfaccia intuitiva con pulsanti soft-touch, che permettono di selezionare facilmente uno dei tre programmi di lavaggio: breve, medio o intenso. Sono inoltre presenti pulsanti per l'accensione, la selezione e l'avvio del ciclo. Il display fornisce un monitoraggio in tempo reale della temperatura di vasca e boiler, oltre alla diagnostica, garantendo un controllo immediato e senza sforzo delle principali funzioni.

Sistema a 2 stadi

Sistema di filtraggio a due stadi per garantire un'azione di lavaggio ottimale e la massima purezza dell'acqua

Il sistema di filtraggio è realizzato interamente in acciaio inox AISI 304, garantendo massima resistenza, durabilità e protezione dalla corrosione. È composto da due stadi di filtraggio: il primo consiste in una griglia che impedisce ai residui di sporco di penetrare nella vasca, evitando così l'intorbidimento dell'acqua; il secondo serve a proteggere le pompe di lavaggio, trattenendo eventuali detriti che possono accidentalmente entrare nella vasca durante la pulizia dei filtri.

Sistema HTR

Temperature e pressioni sempre costanti per una pulizia delle stoviglie uniforme ed efficace

Grazie al sistema HTR (High Temperature Rinse) ed alla presenza del boiler atmosferico unito al Thermostop, l'acqua fredda di alimentazione non entra nel boiler durante il risciaquo, garantendo una temperatura di risciacquo costante in base all'impostazione del programma. Il sistema HTR mantiene l'acqua calda per un'igienizzazione profonda e un'asciugatura rapida, garantendo una pressione costante per una pulizia uniforme ed efficace.

Porta

Porte sdoppiate e bilanciate per il massimo dell'ergonomia

Le porte sdoppiate e bilanciate sono state progettate con l'obiettivo di ottimizzare l'ergonomia durante le operazioni di carico e scarico degli utensili. Il loro design consente un utilizzo più agevole, riducendo al minimo lo sforzo fisico richiesto all'operatore. Questo contribuisce a migliorare l'efficienza del lavoro, garantendo al contempo un maggiore comfort e sicurezza nell'ambiente operativo.

Pompa di scarico

Ricambio parziale dell'acqua di lavaggio per stoviglie pulite e igienizzate

La pompa di scarico di serie, dotata di un sistema di ricambio parziale dell'acqua, assicura che l'acqua più sporca venga automaticamente eliminata ad ogni ciclo di lavaggio. Questo meccanismo consente di rinnovare costantemente l'acqua utilizzata, garantendo che ogni fase del lavaggio avvenga con acqua pulita. Il risultato è una pulizia ottimale delle stoviglie, con prestazioni elevate e un livello di igiene impeccabile.

Sistema Soft-start

Gestione efficace della pompa di lavaggio per la protezione dei tuoi cristalli

La funzione Soft-Start avvia il ciclo di lavaggio in modo delicato e graduale, aumentando progressivamente la pressione dell'acqua. Questo sistema è stato progettato per proteggere al meglio le stoviglie più fragili, come i bicchieri in cristallo, riducendo significativamente il rischio di scheggiature o danni. Allo stesso tempo, assicura prestazioni di pulizia eccellenti, coniugando efficacia e sicurezza in ogni ciclo di lavaggio.

Pompe di lavaggio

Sistema di lavaggio a doppia pompa per rimuovere efficacemente lo sporco più ostinato

La lavautensili Smeg è equipaggiata con un innovativo sistema di lavaggio a doppia pompa, progettato per offrire una potenza elevata e una distribuzione uniforme del flusso d'acqua. Questa tecnologia avanzata garantisce una pulizia accurata ed efficace, eliminando anche i residui di sporco più ostinati.

Lavaggio laterale

Dotata di bracci di lavaggio laterali per raggiungere anche gli angoli più difficli

Il sistema di lavaggio è equipaggiato con bracci di lavaggio laterali progettati per garantire una copertura completa, raggiungendo ogni angolo e assicurando che nessuna superficie resti trascurata. Grazie a questa tecnologia avanzata, anche i cesti e gli oggetti di grandi dimensioni vengono trattati con una pulizia approfondita e impeccabile, eliminando ogni traccia di sporco e garantendo risultati eccellenti in ogni fase del processo di lavaggio.