# UW6070DPS

| | |
|---|---|
| **Семейство продуктов** | Посудомоечная машина |
| **Подсемейство продуктов** | Котломоечные машины |
| Line | Котломоечная машина |
| **Размеры корзин** | 600x700 мм |
| **Помпа** | HTR system |
| **Моечная помпа** | Standard |
| **Электрическое подключение** | 400 V 3N~ / 31,7 A / 12,7 kW /50 Hz |

## Аксессуары в комплекте

| | | | |
|---|---|---|---|
| **Корзина для столовых приборов** | WH00S02 | **Заливной шланг** | Да, 2,5 м |
| **Кассета с плоским дном** | WB6070G01 | **Сливной шланг** | Да - 2,0 м |

## Дистрибуция

| | |
|---|---|
| **Потенциальные пользователи** | Отели; Рестораны/кейтеринг; Пекарни/Кондитерские; Индустрия замороженных хлебобулочных полуфабрикатов; Мясные лавки; Мясное производство; Школы; QSR |

## Программы

| | |
|---|---|
| **Таблица программ** | Котломоечная машина |
| **Программы мойки** | 120" (92" при 60°C - 18" при 85°C); 240" (212" при 60°C - 10" капельно - 18" при 85°C); Бесконечно при 60°C - 10" капельно - 18" при 85°C |
| **Максимальное количество кассет в час** | 30 |
| **Максимальное количество тарелок в час** | |

## Интерфейс

| | | | |
|---|---|---|---|
| **Дисплей** | 4 знака | **Кнопка Вкл/Выкл** | Да |

| | |
|---|---|
| **Количество кнопок** | 3 |

## Конструкция

| | |
|---|---|
| **Бак** | Цельнотянутый |
| **Конструкция** | Одинарные стенки |
| **Материал моечного бака** | Нержавеющая сталь AISI304 |
| **Задняя панель** | Гальванизированный |
| **Верхняя система мойки** | A 3-arms washing and one split rinse spray arms, stainless steel |
| **Нижняя система мойки** | A 4-arms washing and one split rinse spray arms, stainless steel; One single sideways washing and rinse spray arms, stainless steel |
| **Фильтр моечного бака** | Нержавеющая сталь |
| **Направляющие для кассет** | Сварная |
| **Фильтр** | 2-ступенчатая система фильтрации |
| **Объем моечного бака** | 70 л |
| **Объем бойлера** | 17 л |
| **Класс защиты** | IPX4 |
| **Регулируемые по высоте ножки** | Да |
| **Максимальная высота точки слива** | 950 мм |

## Технические характеристики

| | |
|---|---|
| **Возможность мойки гастроемкостей** | Да |
| **Расход воды за цикл** | 6 l |
| **Минимальный расход воды за цикл** | 1,8 l |
| **Температура воды на входе с электрическим подключением по умолчанию** | 8°C |
| **Макс.** | 60°C |
| **Максимальная жесткость воды** | 12°f - 7°dH |
| **Загрузка моющего средства** | 1,5 л/ч |
| **Загрузка ополаскивающего средства** | 0,4 л/ч |
| **Высота рабочего проема** | 850 мм |
| **Высота с открытой дверцой** | 2465 мм |
| **Максимальная глубина с открытой дверцей** | 1255 мм |
| **Максимальная высота при мойке без корзины** | 860 мм |
| **Размеры (ШхГхВ)** | 800x860x2100 мм |

## Электрическое подключение

| | |
|---|---|
| **Мощность нагревательного элемента резервуара** | 4500 Вт |
| **Мощность нагревательного элемента бойлера** | 9000 Вт |
| **Мощность моечной помпы UW** | 1x2,2 кВт и 1x1,5 кВт |
| **Заводская установка** | 12700 Вт |
| **Вариант электрического соединения** | 230 V 3~ / 55,2 A / 12,7 kW / 50 Hz |

## Оборудование

| | |
|---|---|
| **Сливная помпа** | Да |

| | |
|---|---|
| **Перистальтический дозатор моющего средства** | Да, ручная регулировка |
| **Перистальтический дозатор ополаскивателя** | Да, ручная регулировка |
| **Система Thermostop для ополаскивания бойлера** | Yes - default |
| **Система плавного пуска моечной помпы** | Да |
| **Система "Break tank"** | Да |
| **Частичное обновление воды в баке и встроенная сливная помпа** | Да |
| **Диаметр заливного шланга** | 16 мм |
| **Диаметр сливного шланга** | 21,5 мм |
| **Длина шланга моющего средства (красный)** | 2,2 м |
| **Длина шланга ополаскивающего средства (синий)** | 2,2 м |

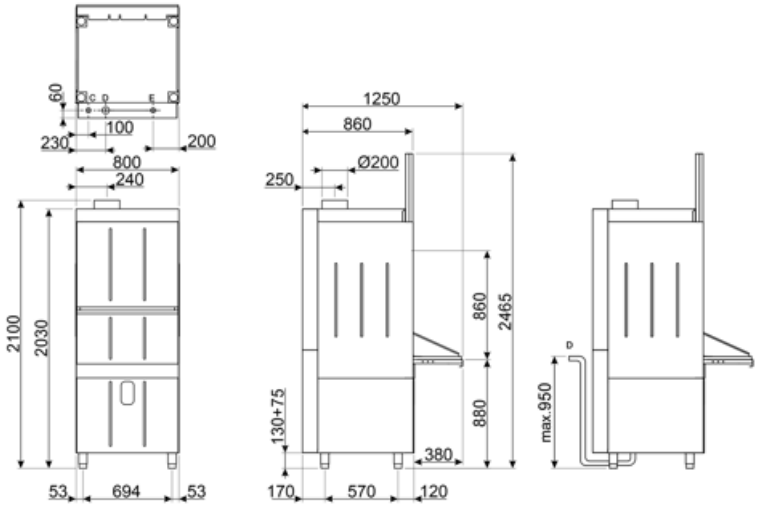


D = SCARICO 1½", VIDANGE 1½", DRAIN 1½", AIFLUSS 1½", DESAGÜE 1½", СЛИВ 1½"
C = CARICAMENTO ACQUA ½" GAS, CHARGEMENT EAU ½" GAZ, WATER INLET ½" GAS, ZUFLUSS ½" GAS, CARGA AGUA ½" GAS, НАБОР ВОДЫ ½" GAS
E = ALLACCIAMENTO ELETTRICO, BRANCHEMENT ELECTRIQUE, ELECTRIC CONNECTION, ELEKTRISCHER ANSCHLUSS, CONEXION ELECTRICA, ЭЛЕКТРИЧЕСКОЕ ПОДКЛЮЧЕНИЕ

## Совместимые Аксессуары

WB6070G01

WH00B02

WH00S02

## Symbols glossary

ПОДХОДИТ ДЛЯ ПРОТИВНЕЙ 600x400

ПОДХОДИТ ДЛЯ ГАСТРОЁМКОСТЕЙ

МАКСИМАЛЬНАЯ ИСПОЛЬЗУЕМАЯ ВЫСОТА 850 мм

# Benefit (TT)

**Интерфейс**

Панель управления с электронными кнопками

Электронная панель управления имеет интуитивно понятный интерфейс с сенсорными кнопками, что позволяет легко выбрать одну из трех программ стирки: короткую, среднюю или интенсивную. Также имеются кнопки для включения, выбора и запуска цикла. Дисплей обеспечивает мониторинг в режиме реального времени температуры бака и бойлера, а также диагностику, что обеспечивает легкое и немедленное управление основными функциями.

**2-х ступенчатая система**

Двухступенчатая система фильтрации обеспечивает оптимальную эффективность стирки и максимальную чистоту воды.

Система фильтрации полностью изготовлена из нержавеющей стали AISI 304, что обеспечивает максимальную устойчивость, долговечность и защиту от коррозии. Она состоит из двух ступеней фильтрации: на первой ступени установлена сетка, которая препятствует попаданию остатков грязи в бак, тем самым избегая помутнения воды; вторая ступень защищает промывочные насосы, задерживая любой мусор, который может случайно попасть в бак во время очистки фильтра.

**Система** HTR

Постоянная температура и давление для равномерного и эффективного мытья посуды

Благодаря системе HTR (высокотемпературное ополаскивание) и наличию атмосферного бойлера в сочетании с Thermostop холодная входящая вода не попадает в бойлер во время ополаскивания, обеспечивая постоянную температуру 85°C. Система HTR поддерживает воду горячей для глубокой дезинфекции и быстрой сушки, обеспечивая постоянное давление для равномерной и эффективной очистки.

**Двери**

Раздельные и сбалансированные двери для максимальной эргономики

336 / 5 000
Раздельные и сбалансированные двери были разработаны с целью оптимизации эргономики во время операций загрузки и выгрузки инструмента. Их конструкция обеспечивает более легкое использование, сводя к минимуму физические усилия, требуемые от оператора. Это помогает повысить эффективность работы, а также обеспечивает больший комфорт и безопасность в рабочей среде.

**Сливная помпа**

Частичная замена воды во время цикла мытья для чистой и гигиеничной посуды

Стандартная сливная помпа, оснащенная системой частичного обмена воды, обеспечивает автоматическое удаление самой грязной воды при каждом цикле мойки. Этот механизм обеспечивает непрерывное обновление используемой воды, гарантируя, что каждая фаза процесса мойки выполняется чистой водой. Результатом является оптимальная производительность мытья посуды с выдающейся эффективностью и безупречным уровнем гигиены.

**Система плавного пуска**

Эффективное управление моечным насосом для защиты стеклянной посуды

Функция Soft-Start запускает цикл мойки плавно и постепенно увеличивая давление воды. Эта система была разработана для обеспечения оптимальной защиты самых хрупких предметов, таких как хрустальные бокалы, значительно снижая риск сколов или повреждений. В то же время она обеспечивает превосходную эффективность очистки, сочетая эффективность и безопасность в каждом цикле мойки.

**Моечные помпы**

Система мойки с двумя насосами эффективно удаляет даже самые стойкие загрязнения

Машина для мытья посуды Smeg оснащена инновационной двухнасосной системой мытья, которая обеспечивает высокую мощность и равномерное распределение потока воды. Эта передовая технология обеспечивает тщательную и эффективную очистку, удаляя даже самые стойкие остатки грязи.

**Боковая струя омывателя**

Оснащен боковыми моющими рукавами, которые позволяют добраться даже до самых труднодоступных углов.

Система мойки оснащена боковыми моющими рукавами, разработанными для обеспечения полного охвата, достигая каждого угла и гарантируя, что ни одна поверхность не останется непокрытой. Благодаря этой передовой технологии даже корзины и крупные предметы обрабатываются с тщательной и безупречной очисткой, удаляя все следы грязи и гарантируя превосходные результаты на каждом этапе процесса мойки.