VFU34SFR

Material der Spüle	Edelstahl
Beckenart	Gepresstes Becken
Anzahl der Spülbecken	1
EAN-Code	8017709304638

Ästhetik

Ästhetik	Neutral	**Serie**	Mira
Farbe	Edelstahl	**Montageart**	Flächenbündig, Flachrahmen für Auflage - Randhöhe 1mm, Unterbau
Oberfläche	Gebürstet	**Markenlogo**	Geprägt

	Art des Beckens	Abmessungen Becken BxTxH (mm)	Tiefe Becken (mm)	Eckradius Becken	Beckenüberlauf	Position Beckenablauf	Korbventil
Becken	Minimalradius	340 x 400 x 200	200	15	Beckenbündig	Hinten	3 ½“

Technische Eigenschaften

Abmessungen der Spüle HxBxT (mm)	200x382x442 mm	**Randhöhe**	1 mm
Abmessungen Ausschnitt BxT (mm)	370*430 mm	**Nischenmaß**	45 cm
Ausschnittmaß für Unterbau	344*404 mm	**Anzahl der Befestigungshaken**	4
Eckradius des Ausschnitts (R)	17 mm	**Art der Befestigungshaken**	Auflage + Unterbau

Serienzubehör

Serien-Montagezubehör Ab- und Überlaufgarnitur, Siphon mit Schlauchanschluss, Befestigungshaken, Silikon

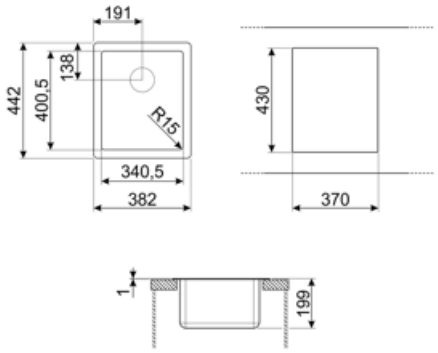

Kompatibel Zubehör

3712

Siphon mit Schlauchanschluss für Spülen mit 1 Becken

CB25MN

HPE-Schneidebrett in Schwarz-Matt, spülmaschinengeeignet, kompatibel für Becken mit Minimalradius. Abmessungen LxBxH: 410x250x12 mm

COL19H

Abtropfbecken gelocht aus Edelstahl mit Kunststoffecken, kompatibel für Becken mit Minimalradius. Abmessungen LxBxH: 410x200x100 mm

DB34

Korbeinsatz aus Edelstahl mit Tellerträger, kompatibel für Becken ab 34 cm

KITFD050

Waste disposal 0,5 HP, Motor: 1/2 horsepower, Fits all sinks with 3 1/2" waste outlet

KITFD100

Zerkleinerer von Küchenabfällen für Spülbecken mit 3 ½“ Korbventil. TECHNISCHE DATEN: Leistung: 1,0 PS, 2800 U/min, max. Leistungsaufnahme 550 W, Spannung/Frequenz 220-240V/50Hz~1N, Gewicht netto 4,7 kg Hinweis: Zerkleinerer von weichen organischen Küchen

3713

Siphon mit Schlauchanschluss für Spülen mit 2 Becken

COL19

Abtropfbecken gelocht aus Edelstahl mit Kunststoffecken, kompatibel für Becken mit Minimalradius. Abmessungen LxBxH: 410x200x26 mm

COL36

Abtropfbecken gelocht aus Edelstahl mit Kunststoffecken, kompatibel für Becken mit Minimalradius. Abmessungen LxBxH:418x280x12 mm

KITDS

Einbau-Seifenspender, Chrom, runde Bauform, Hahnlochbohrung Ø 27-35 mm (Montage in Armaturenbank oder Arbeitsplatte)

KITFD075

Waste disposal 0,75 HP, Motor: 1/2 horsepower, Fits all sinks with 3 1/2" waste outlet

RND1V

1 Korbventil aus Edelstahl, satiniert im Rondo-Design mit Push-Pull Bedienung, kompatibel für Spülen mit 1 Becken und 3 ½“ Korbventil (Modelle mit P.V.D Eloxierung ausgenommen)

Symbols glossary

Erforderliche Breite des Schranks für den Einbau des Spülbeckens

Tiefe des Spülbeckens: 20cm

Flach: Einbau des Produkts mit flacher Kante.

Flachbündiger Einbau: Modelle von Spülbecken/Kochfeldern, die flachbündig in die Arbeitsplatte eines Küchenmöbels integriert sind.

Einbau unter der Arbeitsplatte: Das Spülbecken wird unter derArbeitsplatte befestigt, wodurch die Arbeitsfläche und die Tiefe des Spülbeckens erweitert werden.

Benefit (TT)

Einzelbecken

Einzelbecken für größere Flexibilität, mehr Fassungsvermögen und optimale Raumnutzung.