VFU34SFR

Материал мойки	Нержавеющая сталь
Тип	Чаша штампованная
Количество чаш	1
EAN-**код**	8017709304638

Эстетика

Эстетика	Универсальный	**Тип встраивания**	Вровень со столешницей, Плоский, Под столешницу
Цвет	Нержавеющая сталь	**Логотип**	Штампованный
Отделка	Матовая	**Отверстие для смесителя/ эксцентрика**	Не перфорированный
Серия	Mira		

	Тип чаши	Размер чаши (мм)	Глубина чаши (мм)	Радиус закругления чаши (мм)	Перелив	Положение корзинчатого вентиля	Размер корзинчатого вентиля
Чаша	Минимальный радиус	340 x 400 x 200	200	15	Да, скрытый монтаж	У стенки чаши	3,5 дюйма

Технические характеристики

Размеры изделия (мм)	200x382x442 мм	**Установка с бортиком**	1 мм
Размеры выреза в столешнице (мм)	370*430 мм	**Установка в базу**	45 см
Размер выреза, установка под столешницу (мм)	344*404 мм	**Количество зажимов**	4
Радиус скругления шаблона для выреза	17 мм	**Тип зажимов**	Стандартные крепежи и для и=установки под столешницу

Аксессуары в комплекте

Аксессуары для монтажа в комплекте	Корзинчатый вентиль, Сифон с возможностью подключение посудомоечной машины, Фиксирующие зажимы, Силикон

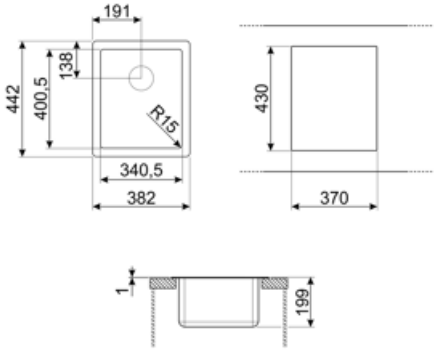

Совместимые Аксессуары

3712

Компактный сифон с подключением посудомоечной машины для мойки с 1 чашей

3713

Компактный сифон с подключением посудомоечной машины для мойки с 2 чашами

CB25MN

Разделочная доска из HPL пластика для чаш минимального радиуса, черная матовая, размеры 250 x 410 x 12 мм, можно мыть в посудомоечной машине

COL19

Коландер из нержавеющей стали для чаши МИНИМАЛЬНОГО радиуса, размеры 200 x 410 x 26 мм

COL19H

Коландер из нержавеющей стали для чаши МИНИМАЛЬНОГО радиуса, размеры 200 x 410 x 100 мм

COL36

Коландер из нержавеющей стали для чаши МИНИМАЛЬНОГО радиуса, размеры 370 x 410 x 30 мм

DB34

Корзина из нержавеющей стали подходящая для чаши размером 340 x 400 x 180 мм, глубиной 180 мм.

KITDS

Дозатор мыла хромированная отделка с круглой ручкой

KITFD050

Измельчитель пищевых отходов 0,5 л.с. Мотор 0,5 л.с. Подходит для всех моек со сливом 3 1/2 "

KITFD075

Измельчитель пищевых отходов 075 л.с. Мотор 0,75 л.с. Подходит для всех моек со сливом 3 1/2 "

KITFD100

Измельчитель пищевых отходов 1 л.с. Мотор 1 л.с. Подходит для всех моек со сливом 3 1/2 "

RND1V

Стандартный сливной комплект для моек с 21 чашей и прямоугольным переливом

Symbols glossary

Ширина шкафа, необходимого для установки мойки

Flat: установка изделия с плоским краем.

Монтаж под столешницу: мойка закреплена под столешницей, что расширяет рабочую поверхность и увеличивает глубину мойки.

Глубина мойки - в зависимости от модели глубина может быть от 13 до 24,5 см.

Установка вровень со столешницей: модели моек/ варочных панелей, которые встроены вровень со столешницей кухонного гарнитура.

Benefit (TT)

Одна чаша

Одна чаша для большей адаптивности, вместимости и оптимизации пространства