VFU40SFR

Matériau de l'évier	Inox
Type	Cuve emboutie
Nombre de cuves	1
Code EAN	8017709304645

Esthétique

Esthétique	Universel	**Type d'encastrement**	Affleurant, Plat, Sous-plan
Couleur	Inox	**Logo**	Embouti
Finition	Brossé	**Troué / Prépercé**	Non prépercé
Série	Mira		

	Type de cuve	Dimensions de la cuve en mm (L x P x H)	Profondeur de la cuve (mm)	Rayon des coins de la cuve (mm)	Trop-plein de la cuve	Position trou d'évacuation de la cuve	Dimensions du trou d'évacuation de la cuve
Cuve	Rayon minimum	400 x 400 x 200	200	15	Oui, à fil	Au mur	3.5" - 90 mm

Technologie

Dimensions du produit (mm)	200x440x440 mm	**Hauteur depuis le plan de travail**	1 mm
Dimensions de la découpe du top (mm)	425*425 mm	**Mesure du meuble sous-évier**	60 cm
Largeur encastrement sous plan (mm)	404*404 mm	**Nombre de crochets**	8
Rayon des coins de la découpe (mm)	17 mm	**Type de crochets**	Standard + crochets installation sous plan

Accessoires inclus

Accessoires pour l'encastrement	Bonde, Siphon avec branchement lave-vaisselle, Crochets de fixation, Silicone

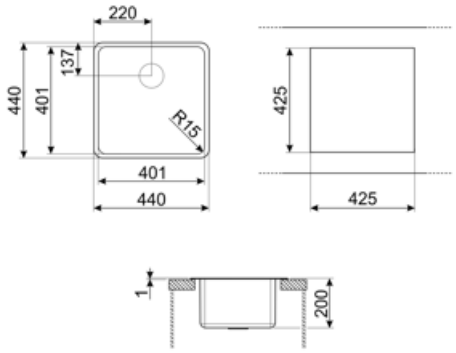

Accessoires Compatibles

3712

Siphon pour 1 cuve sous-plan avec branchement pour lave-vaisselle

3713

Siphon pour 2 cuves sous-plan avec branchement pour lave-vaisselle

CB25MN

Planche à découper simple HPE pour les cuves à rayon minimum, noir mat, dimensions 250 x 410 H 12 mm, lavable au lave-vaisselle

COL19

St/Steel colander to fit MINIMUM radius mm bowl, measures 200 x 410 x 26 mm

COL19H

St/Steel colander to fit MINIMUM radius mm bowl, measures 200 x 410 x 100 mm

COL36

St/steel colander for MINIMUM radius bowls, measures 370 x 410 x 30 mm

DB34

Panier en inox pour cuve de 34 x 40 cm

KITDS

Doseur de savon avec commande ronde

KITDSQ

Doseur de savon chromé avec commande carrée 40 x 40 mm

KITFD050

Broyeur à déchets 0,5 HP Moteur : 1/2 CV Convient à tous les éviers avec sortie des déchets de 3 1/2"

KITFD075

Broyeur à déchets 0,75 HP Moteur : 1/2 CV Convient à tous les éviers avec sortie des déchets de 3 1/2"

KITFD100

Broyeur à déchets 1 HP Moteur : 1/2 CV Convient à tous les éviers avec sortie des déchets de 3 1/2"

RND1V

Symbols glossary

Dimensions du meuble sous évier : Dimensions du meuble sous évier requises pour l'installation de l'évier.

Flat : Mode d'installation approprié pour les éviers avec un bord plat, d'1 mm.

Sous-plan : Mode d'installation de l'évier ou de la table de cuisson directement sous le plan de travail, permettant d'utiliser toute la surface disponible.

Indique la profondeur de la cuve.

Affleurant : mode d'installation qui permet à l'évier et à la table de cuisson de s'intégrer parfaitement au plan de travail de la cuisine.

Benefit (TT)

Une cuve

Une seule cuve pour plus d'adaptabilité, de capacité et d'optimisation de l'espace