VFU40SFR

Materiał	Stal nierdzewna
Typ	Wytłaczana komora
Liczba komór	1
Kod EAN	8017709304645



Linia wzornicza

Linia wzornicza	Universal
Kolor	Stal nierdzewna
Wykończenie	Szczotkowany
Seria	Mira

Typ zabudowy	Na równi z blatem, Płaski, Podwieszany
Logo	Tłoczone
Otwór na baterię / wstępnie wycięty otwór na baterię	Brak otworu na baterię

	Rodzaj komory	Wymiary komory, SxDxG (mm)	Głębokość komory (mm)	Promień zaokrąglenia komory (mm)	Przelew	Pozycja odpływu	Średnica odpływu
Komora	Minimalny promień	400 x 400 x 200	200	15	Tak, na równi z blatem	Na ściance	3.5"

Specyfikacja techniczna

Wymiary produktu (mm)	200x440x440 mm
Wymiary wycięcia w blacie	425*425 mm
Wymiar wycięcia w blacie	404*404 mm
Promień otworu	17 mm

Wysokość od blatu kuchennego	1 mm
Instalacja w podstawę	60 cm
Liczba klipsów	8
Rodzaj klipsów	Standard + undermount clip

Akcesoria w standardzie

Akcesoria do montażu	Sitko, Syfon z przyłączem odpływowym do zmywarki, Klipsy do montażu, Silikon

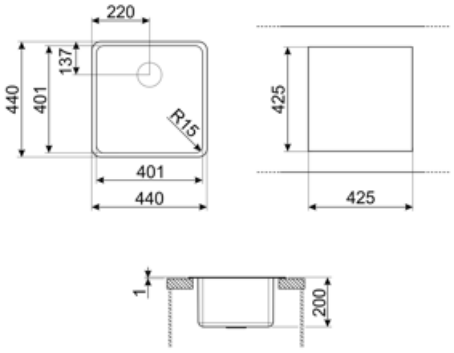

Kompatybilne Akcesoria



3712

Syfon do zlewozmywaków 1-komorowych z przyłączem do zmywarki



3713

Syfon do zlewozmywaków 2-komorowych z przyłączem do zmywarki



DB34

Koszyk ze stali nierdzewnej do zlewozmywaków 340x400x180 mm



KITDS

Okrągły dozownik do mydła



KITDSQ

Kwadratowy dozownik do mydła



KITFD050

Młynek do odpadów 0,5 KM, Silnik: 1/2 KM, do zlewozmywaków z odpływem 3 i 1/2"



KITFD075

Młynek do odpadów 0,75 KM, Silnik: 1/2 KM, do zlewozmywaków z odpływem 3 i 1/2"



KITFD100

Młynek do odpadów 1 KM, Silnik: 1/2 KM, do zlewozmywaków z odpływem 3 i 1/2"



RND1V

Zestaw odpływowy, standardowy "Rondò" z prostokątnym przelewem do zlewozmywaków 1-komorowych

Słowniczek oznaczeń



Szerokość szafki wymagana do montażu zlewozmywaka



Typ montażu Płaski: Montaż produktu z płaską krawędzią.



Do zabudowy pod blatem



W zależności od modelu, głębokość może mieć wartości od 13 do 24,5 cm.



Instalacja na równi z blatem: Modele zlewozmywaków/płyt, które są zintegrowane na równi z blatem szafki kuchennej.

Benefit (TT)

Pojedyncza komora

Pojedyncza komora zapewnia większą elastyczność, pojemność i optymalne wykorzystanie przestrzeni roboczej.