VFU45SFR

Material del fregadero	Acero inoxidable
Tipología	Cubeta monostampa
Número de cubetas	1
Código EAN	8017709304652



Estética



Estética	Universal	**Tipo de instalación**	Filotop, Plato, Bajo encimera
Color	Acero inoxidable	**Logo**	Embutido
Acabado	Cepillado	**Agujero para grifo / Agujero para grifo precortado**	No agujero
Serie	Mira		

	Tipología cubeta	Dimensiones cubeta , L x P x A (mm)	Profundidad cubeta (mm)	Radio angular cubeta	Rebosadero	Posición filtro	Dimensión filtro
Cubeta	Rayada	450 x 400 x 200	200	15	Sí, alineado	De pared	3.5"

Características técnicas



Dimensiones del producto (mm)	200x490x440 mm	**Altura desde encimera de la cocina**	1 mm
Dimensiones hueco instalación sobre encimera (mm)	475*425 mm	**Medida mueble empotrable**	60 cm
		Número de ganchos	4
Dimensiones hueco instalación bajo encimera (mm)	454*404 mm	**Tipología ganchos**	Estándar + clip bajo encimera

Radio angular orificio de empotrado	17 mm

Equipo accesorios incluidos

Equipo accesorios montaje	Cubeta, Sifón con conexión para lavavajillas, Ganchos montaje, Silicona

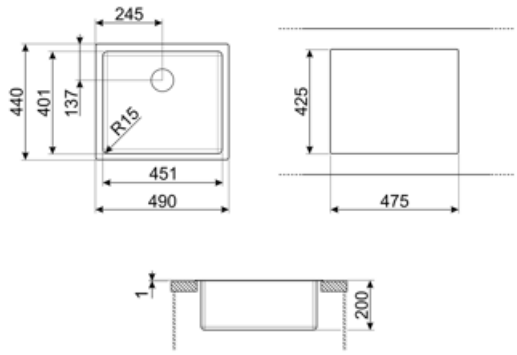

Accesorios Compatible



3712

Siphon single bowl sinks (dishwasher connection included)



3713

Siphon double bowls sinks (dishwasher connection included)



DB34

Cesto escurridor de acero inox. que se adapta a los fregaderos 340 x 400 mm, profundidad de 180 mm



KITDS

Soap dispenser chrome finishing with round knob



KITDSQ

Soap dispenser chrome finishing with square knob 40x40 mm



KITFD050

Triturador de residuos 0,5 HP, Motor: 1/2 caballo de potencia, Se adapta a todos los fregaderos con salida de residuos de 3 1/2



KITFD075

Triturador de residuos 0,75 HP, Motor: 1/2 caballo de potencia, compatible con todos los fregaderos con salida de desagüe de 3 1/2".



KITFD100

Triturador de residuos 1 HP, Motor: 1/2 caballo de potencia, compatible con todos los fregaderos con salida de desagüe de 3 1/2".



RND1V

Rondò waste kit 1 bowl with standard overflow

Symbols glossary



Tamaño del mueble base: Se requiere el tamaño del gabinete base para la instalación del fregadero.



Plano: modo de instalación del fregadero con borde plano que descansa discretamente sobre la encimera.



Undermount: cómo instalar el fregadero o la placa directamente debajo de la superficie de trabajo, lo que le permite aprovechar toda la superficie disponible.



Indica la profundidad de la cubeta del fregadero



Filotop: tipo de instalación que permite que la parte superior y el fregadero se integren perfectamente con la parte superior de la cocina.

Benefit (TT)

Un solo seno para una mayor adaptabilidad, capacidad y optimización del espacio.

Un solo seno para una mayor adaptabilidad, capacidad y optimización del espacio.