VFU50SFR

Material do lava louça	Aço inox
Tipo	Cuba monoestampada
Nº de cubas	1
Código EAN	8017709304669



Design

Design	Universal
Cor	Aço inox
Acabamentos	Escovado
Design	Série Mira

Instalação	Instalação à face (alinhada com a bancada), Instalação plana, Instalação inferior
Logótipo	Logótipo embutido
Furo para a misturadora	Lava louça sem furo para misturadora

	Tipo de cuba	Dimensões da cuba, LxPxA	Profundidade da cuba (mm)	Raio angular da cuba	Furo de escoamento de excesso de água	Posição da válvula de escoamento	Diâmetro da válvula de escoamento
Cuba	Cuba com cantos Radius	500 x 400 x 200	200	15	Furo de escoamento de excesso de água plano	Válvula de escoamento à parede	Válvula de escoamento ø 3.5"

Especificações técnicas

Dimensões do produto (mm)	200x540x440 mm
Dimensões do furo para encastre (mm)	525*425 mm
Dimensão do recorte sob a superfície	504*404 mm
Raio angular para encastre	17 mm

Altura relativamente ao tampo da cozinha	1 mm
Medida do móvel de encastre	60 cm
Número de ganchos de fixação	8

Tipologia de ganchos de fixação	Standard + undermount clip

Acessórios incluídos

Fornecido com acessórios para instalação	Válvula de escoamento, Sifão com ligação à máquina de lavar louça, Ganchos de fixação, Silicone

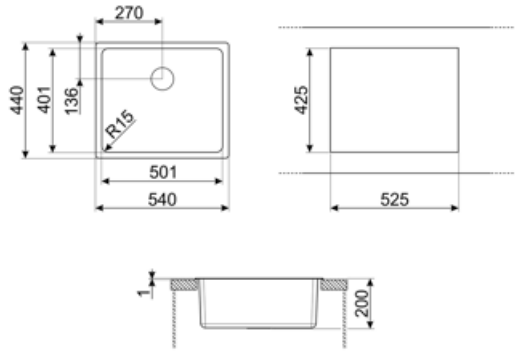

Acessórios Compatíveis



3712

Siphon single bowl sinks (dishwasher connection included)



3713

Siphon double bowls sinks (dishwasher connection included)



DB34

St/steel drain basket to fit STD radius 340 x 400 bowl, 180 mm depth



KITDS

Soap dispenser chrome finishing with round knob



KITDSQ

Soap dispenser chrome finishing with square knob 40x40 mm



KITFD050

Waste disposal 0,5 HP, Motor: 1/2 horsepower, Fits all sinks with 3 1/2" waste outlet



KITFD075

Waste disposal 0,75 HP, Motor: 1/2 horsepower, Fits all sinks with 3 1/2" waste outlet



KITFD100

Waste disposal 1 HP, Motor: 1/2 horsepower, Fits all sinks with 3 1/2" waste outlet



RND1V

Rondò waste kit 1 bowl with standard overflow

Symbols glossary



Identifica a largura mínima, em centímetros, necessária no móvel para instalar o lava-louça



O lava-louça é instalado à face com a bancada não havendo qualquer relevo entre a bancada e o lava-louça



O lava-louça é instalado debaixo da bancada, maximizando toda a bancada disponível. Esta solução é designada como cuba porque não inclui o escorredor.



Altura da cuba: Permite ter uma perceção da capacidade para receber louça.



Instalação à face. Modelos de placas e lava-louças para serem instalados à face.

Benefit (TT)

Cuba única

Uma única cuba para maior adaptabilidade, capacidade e otimização de espaço.