VFU71DKX

Matériau de l'évier	Inox
Type	Cuve emboutie
Nombre de cuves	1
Code EAN	8017709366131



Esthétique

Esthétique	Universel	**Type d'encastrement**	Affleurant, Plat, Sous-plan
Couleur	Dark Inox	**Logo**	Embouti
Finition	PVD Brossé	**Troué / Prépercé**	Non prépercé
Série	Mira		

	Type de cuve	Dimensions de la cuve en mm (L x P x H)	Profondeur de la cuve (mm)	Rayon des coins de la cuve (mm)	Trop-plein de la cuve	Position trou d'évacuation de la cuve	Dimensions du trou d'évacuation de la cuve
Cuve	Rayon minimum	710 x 400 x 200	200	15	Oui, à fil	Au mur	3.5" - 90 mm

Technologie

Caractéristiques du matériau PVD	Épaisseur du revêtement, Écologique, Joint pré-monté, Hypoallergénique	**Hauteur depuis le plan de travail**	1 mm
Dimensions du produit (mm)	200x750x440 mm	**Mesure du meuble sous-évier**	80 cm
Dimensions de la découpe du top (mm)	735*425 mm	**Nombre de crochets**	8
Largeur encastrement sous plan (mm)	712*402 mm	**Type de crochets**	Standard + crochets installation sous plan
Rayon des coins de la découpe (mm)	16 mm	**Possibilité d'installer un système d'évacuation des déchets**	oui

Accessoires inclus

Accessoires pour l'encastrement	Bonde, Siphon avec branchement lave-vaisselle, Crochets de fixation, Silicone

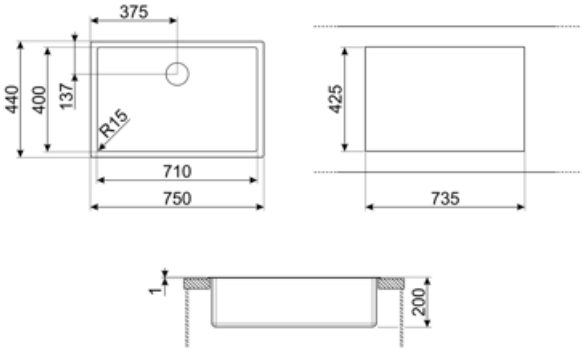

Accessoires Compatibles



KITFD050

Broyeur à déchets 0,5 HP Moteur : 1/2 CV Convient à tous les éviers avec sortie des déchets de 3 1/2"



KITFD075

Broyeur à déchets 0,75 HP Moteur : 1/2 CV Convient à tous les éviers avec sortie des déchets de 3 1/2"



KITFD100

Broyeur à déchets 1 HP Moteur : 1/2 CV Convient à tous les éviers avec sortie des déchets de 3 1/2"



STABMIX

Stabilisateur pour mitigeur

Symbols glossary



Dimensions du meuble sous évier : Dimensions du meuble sous évier requises pour l'installation de l'évier.



Indique la profondeur de la cuve.



Flat : Mode d'installation approprié pour les éviers avec un bord plat, d'1 mm.



Affleurant : mode d'installation qui permet à l'évier et à la table de cuisson de s'intégrer parfaitement au plan de travail de la cuisine.



Sous-plan : Mode d'installation de l'évier ou de la table de cuisson directement sous le plan de travail, permettant d'utiliser toute la surface disponible.



Épaisseur du revêtement entre 0,2 mm et 2 mm



Facile à nettoyer



Le processus de fabrication du traitement PVD est 100 % vert et écologique.



Les revêtements PVD sont hypoallergéniques et peuvent être utilisés en contact avec les aliments.

Benefit (TT)

Une cuve

Une seule cuve pour plus d'adaptabilité, de capacité et d'optimisation de l'espace

Broyeur de déchets

Possibilité d'installer le broyeur KITFD100 pour éliminer facilement les déchets organiques, ce qui permet d'économiser du temps et des efforts

Le broyeur de déchets est la solution idéale pour une cuisine propre et durable : simple à utiliser et compact, il élimine les déchets alimentaires directement à partir de l'évier, réduisant ainsi les mauvaises odeurs dans la cuisine et améliorant l'hygiène