VFU71SFR

Materiale	Acciaio inox
Tipologia	Vasca monostampo
Numero vasche	1
Codice EAN	8017709304676

Estetica

Estetica	Universale	**Tipo incasso**	Filotop, Flat, Sottotop
Colore	Acciaio Inox	**Logo**	Imbutito
Finitura	Spazzolato	**Forato / predisposto per foratura**	Non forato
Serie	Mira		

	Tipologia vasca	Dimensioni vasca, L x P x A (mm)	Profondità vasca (mm)	Raggio angolare vasca	Troppopieno vasca	Posizione scarico vasca	Dimensione scarico vasca
Vasca	Raggiata	710 x 400 x 200	200	15	Si, a filo	A parete	3.5"

Caratteristiche Tecniche

Dimensioni del prodotto (mm)	200x750x440 mm	**Altezza da top cucina**	1 mm
Dimensioni foro incasso sopratop (mm)	735*425 mm	**Misura mobile incasso**	80 cm
Dimensioni foro incasso sottotop (mm)	712*402 mm	**Numero ganci**	8
Raggio angolare foro incasso sottotop	16 mm	**Tipologia ganci**	Ganci standard + sottotop

Dotazione accessori Inclusi

Dotazione accessori montaggio	Piletta, Sifone salvaspazio con attacco lavastoviglie, Ganci montaggio, Silicone

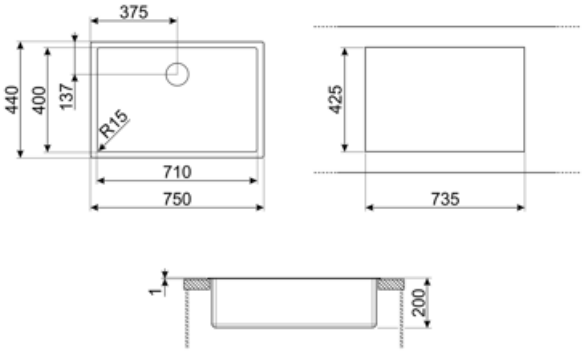

Accessori Compatibili

3712

Sifone con scarico lavastoviglie per lavelli 1 vasca

CB25MN

Tagliere singolo in HPE adatto per vasca raggio minimo, nero opaco, misure 250 x 410 H 12 mm, lavabile in lavastoviglie

COL19H

Scolapasta in acciaio per vasca raggio MINIMO, misure 200 x 410 x 100 mm

DB34

Cestello in acciaio / acciaio adatto per vasca raggio STD 340 x 400, profondità 180 mm

KITDSQ

Dispenser di sapone finitura cromata con manopola quadrata 40x40 mm

KITFD075

Tritarifiuti 0,75 HP, Motore: 1/2 potenza, Adatto a tutti i lavelli con scarico da 3 1/2 "

RND1V

Kit piletta standard Rondò con troppopieno perimetrale 1 vasca

3713

Sifone con attacco lavastoviglie per lavelli a due vasche

COL19

Scolapasta in acciaio per vasca raggio MINIMO, misure 200 x 410 x 26 mm

COL36

Scolapasta in acciaio per vasca raggio MINIMO, misure 370 x 410 x 30 mm

KITDS

Dispenser di sapone finitura cromata con manopola tonda

KITFD050

Tritarifiuti 0,5 HP, Motore: 1/2 potenza, Adatto a tutti i lavelli con scarico da 3 1/2 "

KITFD100

Tritarifiuti 1 HP, Motore: 1/2 potenza, Adatto a tutti i lavelli con scarico da 3 1/2"

Glossario simboli

Dimensione del mobile base: Dimensione del mobile base necessaria per l'installazione del lavello.

Flat: modalità di installazione del lavello con bordo piatto che si appoggia discretamente al top di lavoro.

Sottotop: modalità di installazione del lavello o del piano cottura direttamente sotto il piano di lavoro, permettendo di sfruttarne tutta la superficie.

Indica la profondità della vasca.

Filotop: tipologia di installazione che permette al piano e al lavello di integrarsi perfettamente al top della cucina.

Benefit

Vasca singola

Una singola vasca per maggiore adattabilità, capacità e ottimizzazione dello spazio