VFU71SFR

Material do lava louça	Aço inox
Tipo de lava louça	Cuba monoestampada
Nº de cubas	1
Código EAN	8017709304676

Design

Design	Universal	**Instalação**	Instalação à face (alinhada com a bancada), Instalação plana, Instalação inferior
Cor	Aço inox	**Logótipo**	Logótipo embutido
Acabamentos	Escovado	**Furo para a misturadora**	Lava louça sem furo para misturadora
Design	Série Mira		

	Tipo de cuba	Dimensões da cuba, LxPxA	Profundidade da cuba (mm)	Raio angular da cuba	Furo de escoamento de excesso de água	Posição da válvula de escoamento	Diâmetro da válvula de escoamento
Cuba	Cuba com cantos Radius	710 x 400 x 200	200	15	Furo de escoamento de excesso de água plano	Válvula de escoamento à parede	Válvula de escoamento ø 3.5"

Especificações técnicas

Dimensões do produto (mm)	200x750x440 mm	**Altura relativamente ao tampo da cozinha**	1 mm
Dimensões do furo para encastre (mm)	735*425 mm	**Medida do móvel de encastre**	80 cm
Dimensão do recorte sob a superfície	712*402 mm	**Número de ganchos de fixação**	8
Raio angular para encastre	16 mm		

Tipologia de ganchos de fixação	Standard + undermount clip

Acessórios incluídos

Fornecido com acessórios para instalação	Válvula de escoamento, Sifão com ligação à máquina de lavar louça, Ganchos de fixação, Silicone

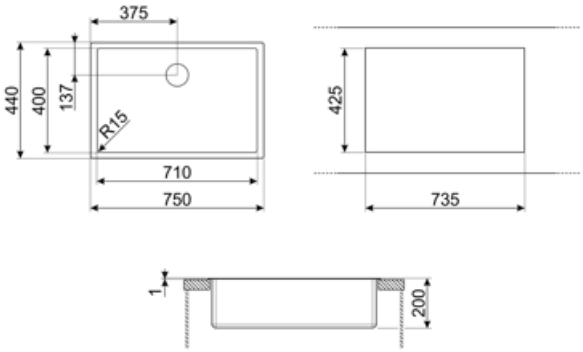

Acessórios Compatíveis

3712

Siphon single bowl sinks (dishwasher connection included)

3713

Siphon double bowls sinks (dishwasher connection included)

CB25MN

Single HPE chopping board to fit minimum radius bowls, black matt, measures 250 x 410 H 12 mm, dishwasher safe

COL19

St/Steel colander to fit MINIMUM radius mm bowl, measures 200 x 410 x 26 mm

COL19H

St/Steel colander to fit MINIMUM radius mm bowl, measures 200 x 410 x 100 mm

COL36

St/steel colander for MINIMUM radius bowls, measures 370 x 410 x 30 mm

DB34

St/steel drain basket to fit STD radius 340 x 400 bowl, 180 mm depth

KITDS

Soap dispenser chrome finishing with round knob

KITDSQ

Soap dispenser chrome finishing with square knob 40x40 mm

KITFD050

Waste disposal 0,5 HP, Motor: 1/2 horsepower, Fits all sinks with 3 1/2" waste outlet

KITFD075

Waste disposal 0,75 HP, Motor: 1/2 horsepower, Fits all sinks with 3 1/2" waste outlet

KITFD100

Waste disposal 1 HP, Motor: 1/2 horsepower, Fits all sinks with 3 1/2" waste outlet

RND1V

Rondò waste kit 1 bowl with standard overflow

Symbols glossary

Identifica a largura mínima, em centímetros, necessária no móvel para instalar o lava-louça

O lava-louça é instalado à face com a bancada não havendo qualquer relevo entre a bancada e o lava-louça

O lava-louça é instalado debaixo da bancada, maximizando toda a bancada disponível. Esta solução é designada como cuba porque não inclui o escorredor.

Altura da cuba: Permite ter uma perceção da capacidade para receber louça.

Instalação à face. Modelos de placas e lava-louças para serem instalados à face.

Benefit (TT)

Cuba única

Uma única cuba para maior adaptabilidade, capacidade e otimização de espaço.