VI205PNF1



משפחת מוצרים	מקפיאים
התקנה	מובנה
נישה להתקנה	178 cm
קטגוריה	דלת יחידה
סוג קירור	No Frost
סוג צירים	מחליק
מיקום צירים	ימני
דלת הפיכה	כן

אסתטיקה

סדרה עיצובית	Universale	**חומר דופן**	מתכת
צבע	לבן	**צבע דפנות**	לבן
עיצוב	שטוח	**Logo**	Silk screen
חומר	פלדה	**צג**	LED

מאפייני תא מקפיא

מספר מגירות	5
מס' תאים עם דש	2

מאפיינים טכניים אחרים

תצוגת פונקציות	קפיאה מהירה, התרעת טמפרטורה	**סוג בקרת טמפרטורה**	אלקטרוני
לחצן לקפיאה מהירה	כן	**מס' מדחסים**	1
נורת הדלקה	כן	**סוג גז קרר**	R600a
נורת התרעת טמפרטורה	כן	**סוג מדחס**	סטנדרטי
התרעת טמפרטורה	כן	**Foam agent**	Cyclopentane

תווית חשמל / ביצועים – שנת 2019

רמת רעש	42 dB(A) re 1 pW

חיבור חשמלי

זרם	1 A	**אורך כבל חשמל**	150 cm
מתח	220-240 V	**תקע**	(F;E) Schuko
תדר (Hz)	50 Hz		

מידע לוגיסטי

רוחב	54 mm	**גובה, ערך מקסימלי**	1772 mm
עומק ללא ידית	55 mm		

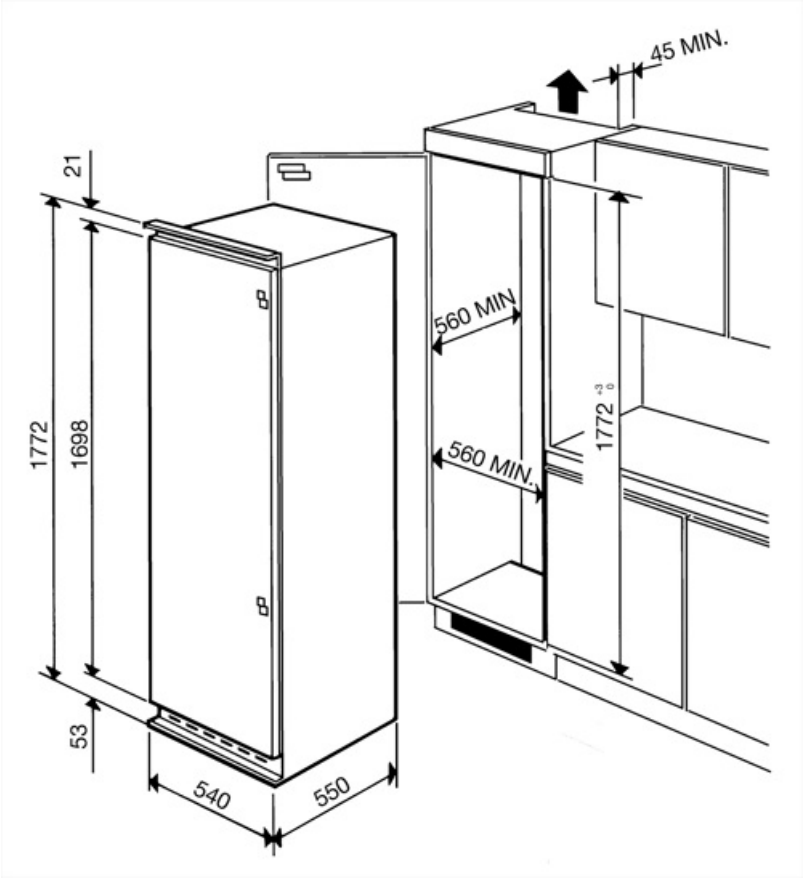

Symbols glossary



תא הקפאה 4 כוכבים לשימור טוב יותר של מזון.



מסייעת לחסוך עד A+ קטגוריית יעילות אנרגטית :A+
הביצועים .A 10% חשמל בהשוואה לקטגוריה
המרבים עם הצריכה המינימלית מובטחים.



צג LED: הצגת תוכניות, פונקציות ואפשרויות שנבחרו
ואת הזמן שנותר לסיום המחזור.



קפיאה מהירה: פונקציית הקפיאה המהירה מנמיכה את
הטמפרטורה בתא אם מפעילים אותה מספר שעות
לפני השימוש.



גומחה מובנית



מונעות No Frost ו-Frost free מערכות :No Frost
הצטברות של קרח כך שאין צורך בהפשרת קרח.