VQ3838

Material del fregadero	Acero inoxidable
Tipología	Soldado
Número de cubetas	2
Código EAN	8017709151874

Estética

Estética	Universal	**Serie**	Quadra
Color	Acero inoxidable	**Tipo de instalación**	Filotop, Plato
Acabado	Satinado		

	Tipología cubeta	Espesor acero cubeta (mm)	Dimensiones cubeta , L x P x A (mm)	Profundidad cubeta (mm)	Radio angular cubeta	Rebosadero cubeta	Posición descarga cubeta	Dimensión descarga cubeta
Cubeta der	Escuadrada	1	380 x 400 x 210	210		Sí, tradicional	De pared	3.5"
Cubeta izq	Escuadrada	1	380 x 400 x 210	210		Sí, tradicional	De pared	3.5"

Características técnicas

Dimensiones hueco instalación sobre encimera (mm)	840 X 480 mm	**Orificio mezclador**	1
		Ancho divisor de cubetas	30 mm
Altura desde encimera de la cocina		**Tipo de junta**	Sellador
Medida mueble empotrable	90 cm		

Equipo accesorios incluidos

Equipo accesorios montaje	Cubeta, Sifón con conexión para lavavajillas, Ganchos montaje, Junta

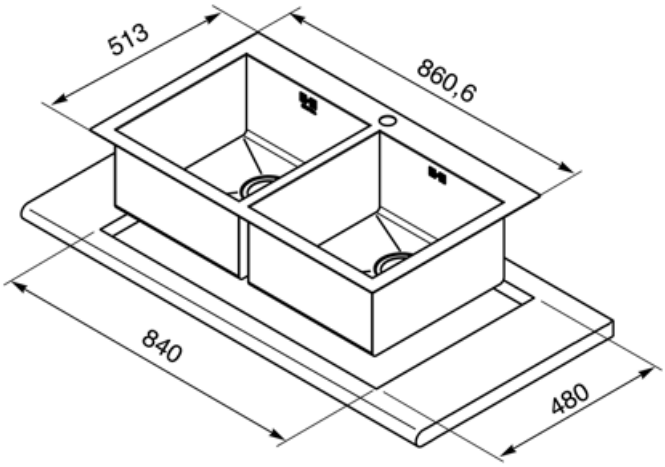

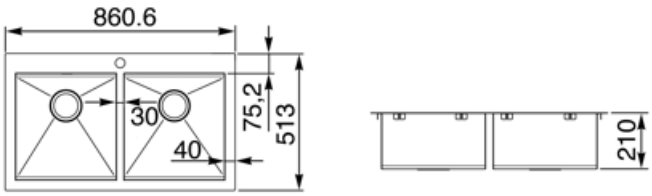

Accesorios Compatible

KITFD050

Triturador de residuos 0,5 HP, Motor: 1/2 caballo de potencia, Se adapta a todos los fregaderos con salida de residuos de 3 1/2

KITFD100

Waste disposal 1 HP, Motor: 1/2 horsepower, Fits all sinks with 3 1/2" waste outlet

KITFD075

Waste disposal 0,75 HP, Motor: 1/2 horsepower, Fits all sinks with 3 1/2" waste outlet

STABMIX

Tap stabiliser

Symbols glossary

Tamaño del mueble base: Se requiere el tamaño del gabinete base para la instalación del fregadero.

Indica la profundidad de la cubeta del fregadero

Plano: modo de instalación del fregadero con borde plano que descansa discretamente sobre la encimera.

Filotop: tipo de instalación que permite que la parte superior y el fregadero se integren perfectamente con la parte superior de la cocina.