VQMX60N2

Материал мойки	Нержавеющая сталь
Тип	Чаша квадратная
Количество чаш	1
EAN-**код**	8017709257521

Эстетика

Эстетика	Linea	**Тип встраивания**	Стандартный
Цвет	Нержавеющая сталь	**Логотип**	Штампованный
Отделка	Матовая	**Отверстие для смесителя/ эксцентрика**	2 отверстия для смесителя

	Тип чаши	Размер чаши (мм)	Глубина чаши (мм)		Перелив	Положение корзинчатого вентиля	Размер корзинчатого вентиля
Чаша	Квадратный	510 x 430 x 245	245		Да, скрытый монтаж	У стенки чаши	3,5 дюйма

Технические характеристики

Размеры изделия (мм)	245x570x500 мм	**Диаметр отверстия под смеситель**	35 мм
Размеры выреза в столешнице (мм)	550 X 480 мм	**Тип уплотнительной ленты**	Герметик
Установка с бортиком	8 мм	**Количество зажимов**	10
Установка в базу	60 см	**Тип зажимов**	Стандартный
Отверстие для смесителя	2		

Аксессуары в комплекте

Аксессуары для монтажа в комплекте	Корзинчатый вентиль, Сифон с возможностью подключение посудомоечной машины, Фиксирующие зажимы, Уплотнительная лента, Смеситель, утапливаемый в столешницу	**Разделочная доска стеклянная**	2
Сливной копленкт Rondò Cover	Да		

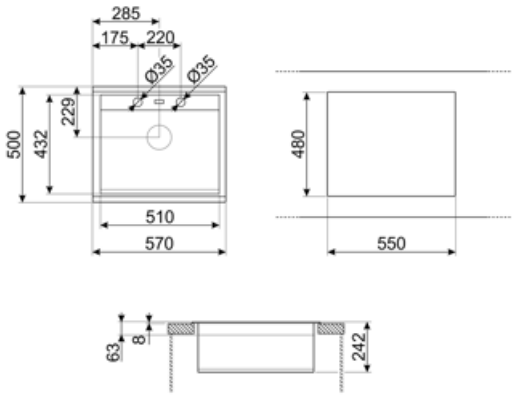

Совместимые Аксессуары

KITFD050

Измельчитель пищевых отходов 0,5 л.с. Мотор 0,5 л.с. Подходит для всех моек со сливом 3 1/2 "

KITFD075

Измельчитель пищевых отходов 075 л.с. Мотор 0,75 л.с. Подходит для всех моек со сливом 3 1/2 "

KITFD100

Измельчитель пищевых отходов 1 л.с. Мотор 1 л.с. Подходит для всех моек со сливом 3 1/2 "

STABMIX

Стабилизатор для смесителя

Symbols glossary

Ширина мебельного шкафа, необходимая для установки мойки.

Стандартная установка: традиционная установка в столешницу, подходит для любых кухонных гарнитуров

Глубина мойки - в зависимости от модели глубина может быть от 13 до 24,5 см.

Benefit (TT)

Одна чаша

Одна чаша для большей адаптивности, вместимости и оптимизации пространства

Оборачиваемые мойки

Мойка легко переставляется, что позволяет создать любую композицию кухни.

Отверстие для смесителя

Возможность установки смесителя непосредственно на мойку, для большей и более аккуратной поверхности.