VQR40

Materiale	Acciaio inox
Tipologia	Vasca saldata
Numero vasche	1
Codice EAN	8017709208943

Estetica

Estetica	Universale	**Tipo incasso**	Semifilo
Serie	Mira	**Logo**	Imbutito
Colore	Acciaio Inox	**Forato / predisposto per foratura**	Non forato
Finitura	Spazzolato		

	Tipologia vasca	Dimensioni vasca, L x P x A (mm)	Profondità vasca (mm)	Raggio angolare vasca	Troppopieno vasca	Posizione scarico vasca	Dimensione scarico vasca
Vasca	Raggiata	340 x 400 x 200	200	15	Si, a filo	A parete	3.5"

Caratteristiche Tecniche

Dimensioni del prodotto (mm)	196x407x466 mm	**Diametro foro miscelatore**	35 mm
Dimensioni foro incasso sopratop (mm)	385 x 445 mm	**Numero ganci**	8
Altezza da top cucina	6 mm	**Tipologia ganci**	Standard
Misura mobile incasso	45 cm		

Dotazione accessori Inclusi

Dotazione accessori montaggio	Piletta, Sifone salvaspazio con attacco lavastoviglie, Ganci montaggio, Guarnizione

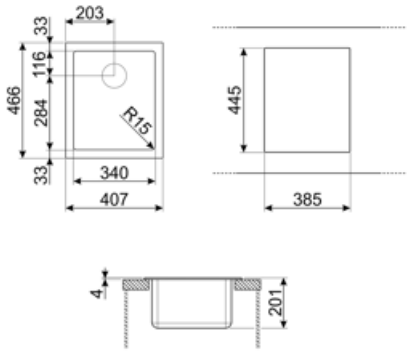

Accessori Compatibili

3712

Sifone con scarico lavastoviglie per lavelli 1 vasca

3713

Sifone con attacco lavastoviglie per lavelli a due vasche

CB25MN

Tagliere singolo in HPE adatto per vasca raggio minimo, nero opaco, misure 250 x 410 H 12 mm, lavabile in lavastoviglie

CB28QU

Tagliere singolo in HPL adatto per vasca raggio minimo, quercia, misure 280 x 418 H 12 mm

COL19

Scolapasta in acciaio per vasca raggio MINIMO, misure 200 x 410 x 26 mm

COL19H

Scolapasta in acciaio per vasca raggio MINIMO, misure 200 x 410 x 100 mm

DB34

Cestello in acciaio / acciaio adatto per vasca raggio STD 340 x 400, profondità 180 mm

KITFD050

Tritarifiuti 0,5 HP, Motore: 1/2 potenza, Adatto a tutti i lavelli con scarico da 3 1/2 "

KITFD075

Tritarifiuti 0,75 HP, Motore: 1/2 potenza, Adatto a tutti i lavelli con scarico da 3 1/2 "

KITFD100

Tritarifiuti 1 HP, Motore: 1/2 potenza, Adatto a tutti i lavelli con scarico da 3 1/2"

RND1V

Kit piletta standard Rondò con troppopieno perimetrale 1 vasca

Glossario simboli

Dimensione del mobile base: Dimensione del mobile base necessaria per l'installazione del lavello.

Semifilo: soluzione d'incasso per piani e lavelli con bordino fino a 4 mm che combina la semplicità di installazione con un design minimal.

Indica la profondità della vasca.

Benefit

Vasca singola

Una singola vasca per maggiore adattabilità, capacità e ottimizzazione dello spazio