VQR40RS

Materiale	Acciaio inox
Tipologia	Vasca saldata
Numero vasche	1
Codice EAN	8017709208950

Estetica

Estetica	Universale	**Tipo incasso**	Semifilo
Colore	Acciaio Inox	**Logo**	Imbutito
Finitura	Spazzolato	**Forato / predisposto per foratura**	Forato / 2
Serie	Mira		

	Tipologia vasca	Dimensioni vasca, L x P x A (mm)	Profondità vasca (mm)	Raggio angolare vasca	Troppopieno vasca	Posizione scarico vasca	Dimensione scarico vasca
Vasca	Raggiata	340 x 400 x 200	200	15	Si, a filo	A parete	3.5"

Caratteristiche Tecniche

Dimensioni del prodotto (mm)	196x407x500 mm	**Diametro foro miscelatore**	35 mm
Dimensioni foro incasso sopratop (mm)	385 x 470 mm	**Comando salterello**	Sì, una via
Altezza da top cucina	6 mm	**Tipo comando salterello**	Squadrato
Misura mobile incasso	45 cm	**Numero ganci**	10
Foro miscelatore	2	**Tipologia ganci**	Standard

Dotazione accessori Inclusi

Dotazione accessori montaggio	Piletta, Sifone salvaspazio con attacco lavastoviglie, Ganci montaggio, Guarnizione, Pop - up automatico con comando rotativo tondo

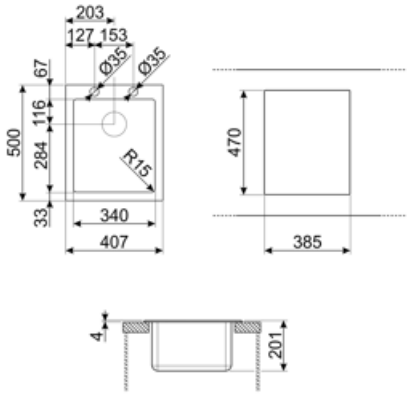

Accessori Compatibili

3712

Sifone con scarico lavastoviglie per lavelli 1 vasca

3713

Sifone con attacco lavastoviglie per lavelli a due vasche

CB25MN

Tagliere singolo in HPE adatto per vasca raggio minimo, nero opaco, misure 250 x 410 H 12 mm, lavabile in lavastoviglie

CB28QU

Tagliere singolo in HPL adatto per vasca raggio minimo, quercia, misure 280 x 418 H 12 mm

COL19

Scolapasta in acciaio per vasca raggio MINIMO, misure 200 x 410 x 26 mm

COL19H

Scolapasta in acciaio per vasca raggio MINIMO, misure 200 x 410 x 100 mm

COL36

Scolapasta in acciaio per vasca raggio MINIMO, misure 370 x 410 x 30 mm

DB34

Cestello in acciaio / acciaio adatto per vasca raggio STD 340 x 400, profondità 180 mm

KITFD050

Tritarifiuti 0,5 HP, Motore: 1/2 potenza, Adatto a tutti i lavelli con scarico da 3 1/2 "

KITFD075

Tritarifiuti 0,75 HP, Motore: 1/2 potenza, Adatto a tutti i lavelli con scarico da 3 1/2 "

KITFD100

Tritarifiuti 1 HP, Motore: 1/2 potenza, Adatto a tutti i lavelli con scarico da 3 1/2"

KITSLTRND1

Kit piletta automatico Rondò 1 vasca con troppopieno perimetrale e manopola rotonda

STABMIX

Stabilizzatore miscelatore

Glossario simboli

Dimensione del mobile base: Dimensione del mobile base necessaria per l'installazione del lavello.

Semifilo: soluzione d'incasso per piani e lavelli con bordino fino a 4 mm che combina la semplicità di installazione con un design minimal.

Indica la profondità della vasca.

Benefit

Vasca singola

Una singola vasca per maggiore adattabilità, capacità e ottimizzazione dello spazio

Doppio foro miscelatore

Lavello reversibile, in grado di realizzare qualsiasi tipo di composizione per la cucina

Comando pop-up

Il comando pop-up permette di aprire e chiudere la piletta a distanza con un semplice gesto e senza la necessità di toccare il tappo direttamente, aumentando la praticità e l'igiene in cucina

Foro miscelatore

Il foro miscelatore integrato consente un'installazione diretta del rubinetto sul lavello, semplificando il processo e riducendo il tempo necessario per l'installazione