VQR50RS

Matériau de l'évier	Inox
Type	Cuve soudée
Nombre de cuves	1
Code EAN	8017709208974

Esthétique

Esthétique	Universel	**Type d'encastrement**	Semi-affleurant
Couleur	Inox	**Logo**	Embouti
Finition	Brossé	**Troué / Prépercé**	2 trous d'encastrement mitigeur
Série	Mira		

	Type de cuve	Dimensions de la cuve en mm (L x P x H)	Profondeur de la cuve (mm)	Rayon des coins de la cuve (mm)	Trop-plein de la cuve	Position trou d'évacuation de la cuve	Dimensions du trou d'évacuation de la cuve
Cuve	Rayon minimum	500 x 400 x 200	200	15	Oui, à fil	Au mur	3.5" - 90 mm

Technologie

Dimensions du produit (mm)	196x567x500 mm	**Commande de vidage automatique**	Oui, une cuve
Dimensions de la découpe du top (mm)	545 x 470 mm	**Type de commande de vidage automatique**	Carrée
Hauteur depuis le plan de travail	6 mm	**Nombre de crochets**	10
Mesure du meuble sous-évier	60 cm	**Type de crochets**	Standard
Trou d'encastrement mitigeur/ prépercé	2	**Possibilité d'installer un système d'évacuation des déchets**	Oui

Diamètre trou mitigeur	35 mm

Accessoires inclus

Accessoires pour l'encastrement	Bonde, Siphon avec branchement lave-vaisselle, Crochets de fixation, Joints, Vidage automatique

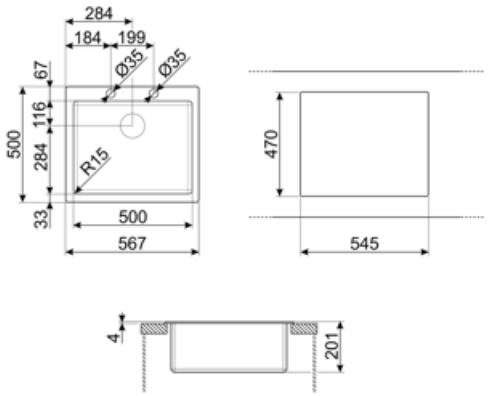

Accessoires Compatibles

3712

Siphon pour 1 cuve sous-plan avec branchement pour lave-vaisselle

3713

Siphon pour 2 cuves sous-plan avec branchement pour lave-vaisselle

CB25MN

Planche à découper simple HPE pour les cuves à rayon minimum, noir mat, dimensions 250 x 410 H 12 mm, lavable au lave-vaisselle

CB28QU

Single HPL chopping board for miminum radius, oak, measures 280 x 418 H 12 mm

COL19

St/Steel colander to fit MINIMUM radius mm bowl, measures 200 x 410 x 26 mm

COL19H

St/Steel colander to fit MINIMUM radius mm bowl, measures 200 x 410 x 100 mm

COL36

St/steel colander for MINIMUM radius bowls, measures 370 x 410 x 30 mm

DB34

Panier en inox pour cuve de 34 x 40 cm

KITFD050

Broyeur à déchets 0,5 HP Moteur : 1/2 CV Convient à tous les éviers avec sortie des déchets de 3 1/2"

KITFD075

Broyeur à déchets 0,75 HP Moteur : 1/2 CV Convient à tous les éviers avec sortie des déchets de 3 1/2"

KITFD100

Broyeur à déchets 1 HP Moteur : 1/2 CV Convient à tous les éviers avec sortie des déchets de 3 1/2"

KITSLTRND1

Kit de vidage automatique (manette ronde) 1 cuve standard et affleurante

STABMIX

Stabilisateur pour mitigeur

Symbols glossary

Dimensions du meuble sous évier : Dimensions du meuble sous évier requises pour l'installation de l'évier.

Semi-affleurant : un solution d'encastrement pour tables de cuisson et éviers avec un bord jusqu'à 4 mm qui combine la simplicité d'installation avec un design minimaliste.

Indique la profondeur de la cuve.

Benefit (TT)

Une cuve

Une seule cuve pour plus d'adaptabilité, de capacité et d'optimisation de l'espace

Double trou pour mitigeur

L'évier est facilement réversible, ce qui permet de créer n'importe quel type de composition de cuisine

Vidage automatique

La commande de vidage automatique permet d'ouvrir et de fermer la bonde de l'évier à distance d'un simple geste et sans avoir à toucher directement la prise, ce qui augmente la commodité et l'hygiène dans la cuisine

Trou pour mitigeur

Possibilité de disposer d'un trou pour l'installation directe du mitigeur sur l'évier, pour une surface plus grande et plus nette

Broyeur de déchets

Possibilité d'installer le broyeur KITFD100 pour éliminer facilement les déchets organiques, ce qui permet d'économiser du temps et des efforts

Le broyeur de déchets est la solution idéale pour une cuisine propre et durable : simple à utiliser et compact, il élimine les déchets alimentaires directement à partir de l'évier, réduisant ainsi les mauvaises odeurs dans la cuisine et améliorant l'hygiène