VQR71

Materiali i lavamanit	Inoks
Lloji	Lavaman i salduar
Numri i lavamanëve	1
Kodi EAN	8017709208981



Estetika

Estetika	Universal	**Lloji i instalimit**	Profil ultra i ulët
Ngjyra	Inoks	**Logo**	E stampuar
Finiturë	I krehur	**Vrima e rubinetit/vrimë rubineti e prerë paraprakisht**	Pa vrimë rubineti
Seria	Mira		

	Lloji i lavamanit	Dimensionet e lavamanit, GjxThxL (mm)	Thellësia e lavamanit (mm)	Rrezja e këndit të lavamanit	Vrimë shkarkimi	Pozicioni i sitës	Përmasat e sitës
Lavaman	Rrezja minimale	710 x 400 x 200	200	15	Po, montim i rrafshët	Pozicionuar në mur	3,5"

Veçoritë teknike

Përmasat e produktit (mm)	196x775x466 mm	**Diametri i vrimës së rubinetit**	35 mm
Përmasat e prerjes së montimit të sipërm (mm)	750 X 455 mm	**Numri i kapëseve**	10
Lartësia nga banaku e kuzhinës	6 mm	**Lloji i kapëseve**	Standard
Madhësia e njësisë bazë	80 cm		

Aksesorët e përfshirë

Aksesorë për instalim	Sitë, Sifon "Savespace" i lidhur me daljen e lavastoviljes, Kapëse fikse, Guarnicion

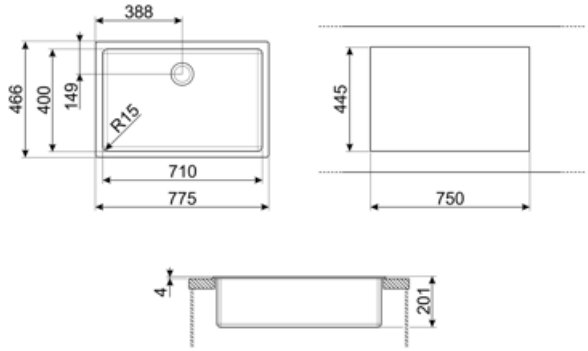

Compatible Accessories



3712

Lavamanët ime sifon me një gropë (lidhja me lavastoviljen e përfshirë)



3713

Lavamanë sifoni me dy gropa (lidhja me lavastoviljen e përfshirë)



DB34

Kullesë prej inoksi për STD lavaman me rreze 340 x 400, gjerësi 180 mm



KITFD050

Hedhja e mbetjeve 0,5 HP, Motor: 1/2 kuaj fuqi, Përshtatet me të gjithë lavamanët me dalje mbeturinash 3 1/2"



KITFD075

Hedhja e mbetjeve 0,75 HP, Motor: 1/2 kuaj fuqi, Përshtatet me të gjithë lavamanët me dalje mbeturinash 3 1/2"



KITFD100

Hedhja e mbetjeve 1 HP, Motor: 1/2 kuaj fuqi, Përshtatet me të gjithë lavamanët me dalje mbeturinash 3 1/2"



RND1V

Komplet mbetjesh "Rondò" për 1 lavaman me vrimë shkarkimi standarde

Symbols glossary



Gjerësia e nevojshme e bufesë për instalimin e lavamanit



I padallueshëm: Instalimi i produktit me skaj të sheshtë - lartësi 1 mm.



Thellësia e lavamanit - në varësi të modelit, thellësia mund të jetë nga 13 në 24,5 cm

Benefit (TT)

Një tas

Një tas me përshtatshmëri, kapacitet dhe optimizim më të lartë të hapësirës