VR12S3434

Materiał	Stal nierdzewna
Typ	Wpuszczany w blat
Liczba komór	2
Kod EAN	8017709308124



Linia wzornicza

Linia wzornicza	Universal
Kolor	Stal nierdzewna
Wykończenie	Szczotkowany
Seria	Mira

Typ zabudowy	Na równi z blatem, Płaski, Podwieszany
Logo	Tłoczone
Otwór na baterię / wstępnie wycięty otwór na baterię	Brak otworu na baterię

	Rodzaj komory prawej	Grubość komory (mm)	Wymiary komory, SxDxG (mm)	Głębokość komory (mm)	Promień zaokrąglenia prawej komory (mm)	Przelew	Pozycja odpływu	Średnica odpływu
Komora prawa	Minimalny promień	1	340 x 400 x 200	200	12	Tak, na równi z blatem	Na ściance	3.5"
Komora lewa	Minimalny promień	1	340 x 400 x 200	200	12	Tak, na równi z blatem	Na ściance	3.5"

Specyfikacja techniczna

Grubość ramy	1 mm
Wymiary produktu (mm)	201x740x440 mm
Wymiary wycięcia w blacie	730x430 mm

Instalacja w podstawę	80, 90 cm
Szerokość przegrody	25 mm
Liczba klipsów	10
Rodzaj klipsów	Standard + undermount clip

Wymiar wycięcia w blacie	700x400 mm
Wysokość od blatu kuchennego	1 mm

Akcesoria w standardzie

Akcesoria do montażu	Sitko, Syfon z przyłączem odpływowym do zmywarki, Klipsy do montażu, Silikon	**Integrated flush waste kit**	Tak

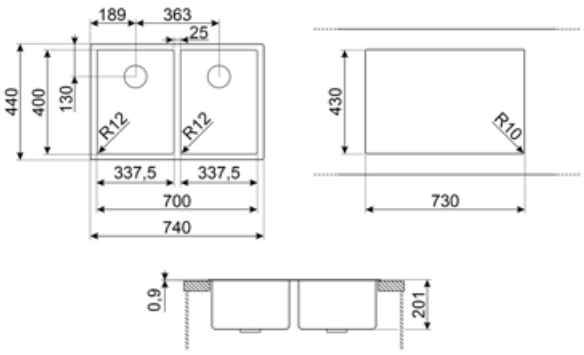

Słowniczek oznaczeń



Szerokość szafki wymagana do montażu zlewozmywaka



Typ montażu Płaski: Montaż produktu z płaską krawędzią.



Do zabudowy pod blatem



W tym zlewozmywaku nie można zainstalować młynka do odpadów.



W zależności od modelu, głębokość może mieć wartości od 13 do 24,5 cm.



Instalacja na równi z blatem: Modele zlewozmywaków/płyt, które są zintegrowane na równi z blatem szafki kuchennej.



Unikalny zestaw odpływowy całkowicie zintegrowany ze zlewozmywakiem daje elegancki efekt i gwarantuje większą higienę dzięki ciągłej powierzchni pozwalającej połączyć wygodę z całkowitym bezpieczeństwem podczas przygotowywania potraw. Nowa konstrukcja korka jest ergonomiczna i łatwiej się go wyciąga.