VR12S50

Material del fregadero	Acero inoxidable
Tipología	Cubeta soldada
Número de cubetas	1
Código EAN	8017709308100



Estética

Estética	Universal
Color	Acero inoxidable
Acabado	Cepillado
Serie	Mira

Tipo de instalación	Filotop, Plato, Bajo encimera
Logo	Embutido
Agujero para grifo / Agujero para grifo precortado	No agujero

	Tipología cubeta	Dimensiones cubeta , L x P x A (mm)	Profundidad cubeta (mm)	Radio angular cubeta	Rebosadero	Posición filtro	Dimensión filtro
Cubeta	Rayada	500 x 400 x 200	200	12	Sí, alineado	De pared	3.5"

Características técnicas

Dimensiones del producto (mm)	201x541x441 mm
Dimensiones hueco instalación sobre encimera (mm)	530x430 mm
Dimensiones hueco instalación bajo encimera (mm)	500x400 mm

Altura desde encimera de la cocina	1 mm
Medida mueble empotrable	60, 80 cm
Número de ganchos	8
Tipología ganchos	Estándar + clip bajo encimera

Radio angular orificio de empotrado	12 mm

Equipo accesorios incluidos

Equipo accesorios montaje	Cubeta, Sifón con conexión para lavavajillas, Ganchos montaje, Silicona	**Kit desagüe integrado**	Sí

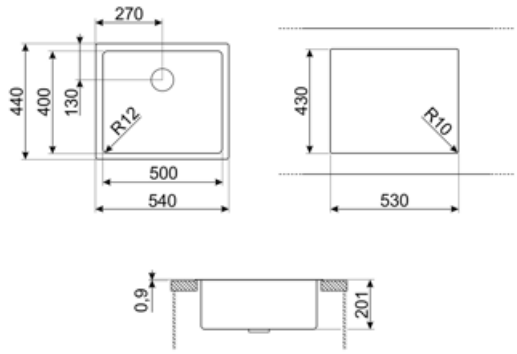

Symbols glossary



Tamaño del mueble base: Se requiere el tamaño del gabinete base para la instalación del fregadero.



Plano: modo de instalación del fregadero con borde plano que descansa discretamente sobre la encimera.



Undermount: cómo instalar el fregadero o la placa directamente debajo de la superficie de trabajo, lo que le permite aprovechar toda la superficie disponible.



On this sink it is not possible to install the waste disposal



Indica la profundidad de la cubeta del fregadero



Filotop: tipo de instalación que permite que la parte superior y el fregadero se integren perfectamente con la parte superior de la cocina.



A unique waste kit totally integrated with the sink gives an elegant effect and guarantees greater hygiene with the continuous surface allowing you to combine convenience with total safety during the food preparation. The new plug design is ergonomic and it's easier to extract.

Benefit (TT)

Un solo seno para una mayor adaptabilidad, capacidad y optimización del espacio.

Un solo seno para una mayor adaptabilidad, capacidad y optimización del espacio.

Kit de desagüe enrasado integrado

Kit de desagüe enrasado integrado para maximizar la eficiencia de tu cocina.

El kit de desagüe enrasado totalmente integrado en acero inoxidable garantiza higiene y seguridad durante la preparación de alimentos, además de aportar una apariencia elegante al fregadero.