VS34P3RA

Material del fregadero	Acero inoxidable
Tipología	Cubeta soldada
Número de cubetas	1
Código EAN	8017709175481

Estética

Estética	Universal	**Tipo de instalación**	Estándar
Color	Cobre	**Logo**	Embutido
Acabado	PVD Cepillado	**Otros colores disponibles**	Acero inoxidable, Acero inox PVD Negro, Acero inox PVD latón
Serie	Alba	**Agujero para grifo / Agujero para grifo precortado**	1 agujero

	Tipología cubeta	Dimensiones cubeta , L x P x A (mm)	Profundidad cubeta (mm)	Radio angular cubeta	Rebosadero	Posición filtro	Dimensión filtro
Cubeta	Tradicional	340 x 400 x 210	210	80	Sí, alineado	Lateral cubeta	3.5"

Características técnicas

Dimensiones del producto (mm)	211x420x500 mm	**Orificio mezclador**	1
Dimensiones hueco instalación sobre encimera (mm)	400 X 480 mm	**Tipo de junta**	Sellador
Altura desde encimera de la cocina	8 mm	**Número de ganchos**	8
		Tipología ganchos	Estándar

Medida mueble empotrable	45 cm

Equipo accesorios incluidos

Equipo accesorios montaje	Cubeta, Sifón con conexión para lavavajillas, Ganchos montaje, Junta

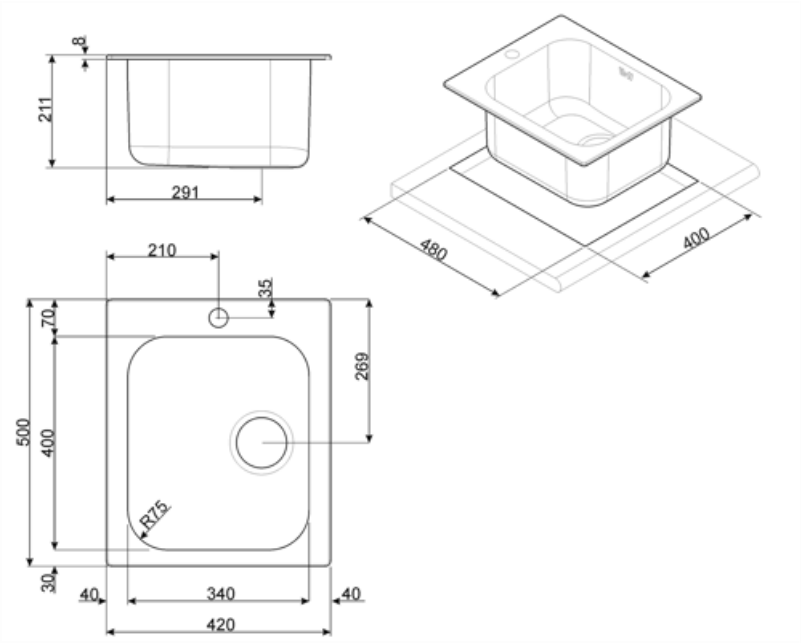

Accesorios Compatible

CB34

Tabla de cortar de madera individual se adapta a los fregaderos de 300 x 400 mm

KITFD075

Waste disposal 0,75 HP, Motor: 1/2 horsepower, Fits all sinks with 3 1/2" waste outlet

STABMIX

Tap stabiliser

KITFD050

Triturador de residuos 0,5 HP, Motor: 1/2 caballo de potencia, Se adapta a todos los fregaderos con salida de residuos de 3 1/2

KITFD100

Waste disposal 1 HP, Motor: 1/2 horsepower, Fits all sinks with 3 1/2" waste outlet

Symbols glossary

Tamaño del mueble base: Se requiere el tamaño del mueble base para la instalación del fregadero.

Estándar: método de instalación, que se adapta fácilmente a cualquier tipo de cocina.

Indica la profundidad de la cubeta del fregadero

Benefit (TT)

Un solo seno para una mayor adaptabilidad, capacidad y optimización del espacio. Preguntar a ChatGPT

Un solo seno para una mayor adaptabilidad, capacidad y optimización del espacio. Preguntar a ChatGPT

Agujero para grifo

Posibilidad de incorporar el orificio para la instalación directa del grifo sobre el fregadero, optimizando el espacio disponible y ofreciendo una superficie más limpia y ordenada.