VS45-P3

Матеріал мийки	Нержавіюча сталь
Тип продукту	Чаша зварна
Кількість чаш	1
Код EAN	8017709084172



Естетика

Естетика	Универсальный
Колір	Нержавіюча сталь
Оздоблення	Матова
Серія	Alba
Тип вбудовування	Стандартний
Логотип	Штампований
Також доступні кольори	PVD, постар. срібло, PVD, мідна, PVD, латунна
Отвір для змішувача/ ексцентрика	2 отвори

	Тип чаші	Розмір чаші	Глибина чаші (мм)	Радіус заокруглення чаші	Переливання	Положення корзинчатого вентиля	Розмір корзинчатого вентиля
Чаша	Традиційний	450 x 400 x 210	210	80	Так, традиційна	Збоку чаші	3,5 дюйму

Технічні характеристики

Габаритні розміри виробу (мм)	210x500x580 мм
Розміри вирізу	560 X 480 мм
Встановлення з бортиком	8 мм
Встановлення в базу	60 см
Отвір для змішувача	2
Ексцентрик	Так, одинарний
Тип ексцентрика	Круглий
Тип стрічки ущільнювача	Герметик
Кількість затискачів	8
Тип затискачів	Стандартний

Диаметр отверстия под смеситель	35 мм

Аксесуари в комплекті

Аксесуари для вбудовування	Корзинчатий вентиль, Сифон з можливістю підключення посудомийної або пральної машини, Фіксувальні затискачі, Стрічка ущільнювача, Ексцентрик Pop-UP

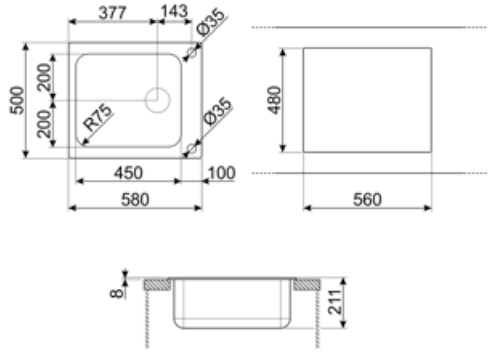

Compatible Accessories



3712

Компактный сифон с подключением посудомоечной машины для мойки с 1 чашей



DB34

Корзина из нержавеющей стали подходящая для чаши размером 340 x 400 x 180 мм, глубиной 180 мм.



KITFD050

Измельчитель пищевых отходов 0,5 л.с. Мотор 0,5 л.с. Подходит для всех моек со сливом 3 1/2 "



KITFD075

Измельчитель пищевых отходов 075 л.с. Мотор 0,75 л.с. Подходит для всех моек со сливом 3 1/2 "



KITFD100

Измельчитель пищевых отходов 1 л.с. Мотор 1 л.с. Подходит для всех моек со сливом 3 1/2 "



KITSTR

Клапан-автомат для 1 чаши с прямоугольным переливом и круглой ручкой



STABMIX

Стабилизатор для смесителя

Symbols glossary



Ширина мебельного шкафа, необходимая для установки мойки.



Стандартная установка: традиционная установка в столешницу, подходит для любых кухонных гарнитуров



Глубина мойки - в зависимости от модели глубина может быть от 13 до 24,5 см.

Benefit (TT)

Одна чаша

Одна чаша для большей адаптивности, вместимости и оптимизации пространства

Оборачиваемые мойки

Мойка легко переставляется, что позволяет создать любую композицию кухни.

Клапан-автомат

Клапан-автомат позволяет дистанционно открывать и закрывать слив мойки простым жестом и без необходимости прикасаться к пробке, что повышает удобство и гигиену на кухне.

Два отверстия

Два отверстия для непосредственной установки смесителя на мойку и большей гибкости в использовании.