# VS50P3

| | |
|---|---|
| **Materiale** | Acciaio inox |
| **Tipologia** | Vasca saldata |
| **Numero vasche** | 1 |
| **Codice EAN** | 8017709236403 |



## Estetica

| | | | |
|---|---|---|---|
| **Estetica** | Universale | **Tipo incasso** | Standard |
| **Colore** | Acciaio Inox | **Logo** | Imbutito |
| **Finitura** | Spazzolato | **Forato / predisposto per foratura** | Forato / 2 |
| **Serie** | Alba | | |

| | Tipologia vasca | Dimensioni vasca, L x P x A (mm) | Profondità vasca (mm) | Raggio angolare vasca | Troppopieno vasca | Posizione scarico vasca | Dimensione scarico vasca |
|---|---|---|---|---|---|---|---|
| Vasca | Tradizionale | 500 x 400 x 200 | 200 | 80 | Si, tradizionale | A parete | 3.5" |

## Caratteristiche Tecniche

| | | | |
|---|---|---|---|
| **Dimensioni del prodotto (mm)** | 210x580x500 mm | **Comando salterello** | Sì, una via |
| **Dimensioni foro incasso sopratop (mm)** | 550 X 480 mm | **Tipo comando salterello** | Tondo |
| **Altezza da top cucina** | 8 mm | **Tipologia guarnizione** | Sigillante |
| **Misura mobile incasso** | 60 cm | **Numero ganci** | 10 |
| **Foro miscelatore** | 2 | **Tipologia ganci** | Standard |
| **Diametro foro miscelatore** | 35 mm | | |

## Dotazione accessori Inclusi

| | |
|---|---|
| **Dotazione accessori montaggio** | Piletta, Sifone salvaspazio con attacco lavastoviglie, Ganci montaggio, Guarnizione, Pop - up automatico con comando rotativo tondo |

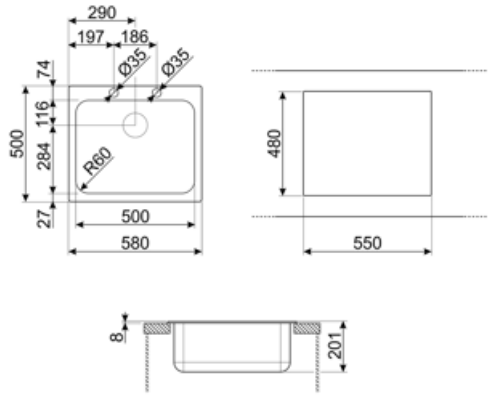

## Accessori Compatibili



**3712**

Sifone con scarico lavastoviglie per lavelli 1 vasca



**DB34**

Cestello in acciaio / acciaio adatto per vasca raggio STD 340 x 400, profondità 180 mm



**KITFD050**

Tritarifiuti 0,5 HP, Motore: 1/2 potenza, Adatto a tutti i lavelli con scarico da 3 1/2 "



**KITFD075**

Tritarifiuti 0,75 HP, Motore: 1/2 potenza, Adatto a tutti i lavelli con scarico da 3 1/2 "



**KITFD100**

Tritarifiuti 1 HP, Motore: 1/2 potenza, Adatto a tutti i lavelli con scarico da 3 1/2"



**KITSTR**

Kit piletta automatico 1 vasca con troppopieno standard e manopola rotonda



**STABMIX**

Stabilizzatore miscelatore

## Glossario simboli




Dimensione del mobile base: Dimensione del mobile base necessaria per l'installazione del lavello.



Standard: modalità di installazione, che si abbina facilmente a qualsiasi tipo di cucina.




Indica la profondità della vasca.

## Benefit

**Vasca singola**

Una singola vasca per maggiore adattabilità, capacità e ottimizzazione dello spazio

**Doppio foro miscelatore**

Lavello reversibile, in grado di realizzare qualsiasi tipo di composizione per la cucina

**Comando pop-up**

Il comando pop-up permette di aprire e chiudere la piletta a distanza con un semplice gesto e senza la necessità di toccare il tappo direttamente, aumentando la praticità e l'igiene in cucina

**Doppio foro**

Doppio foro multifunzione per un'installazione diretta del miscelatore sul lavello e una maggiore flessibilità di utilizzo.