VSGX860CT

Матеріал мийки	Граніт
Тип продукту	Композитная
Кількість чаш	1
Код EAN	8017709282387



Естетика

Естетика	Универсальный	**Логотип**	Накладний
Колір	Цемент / Бетон	**Також доступні кольори**	Чорний, Білий
Серія	Quadra	**Отвір для змішувача/ ексцентрика**	Готове
Тип вбудовування	Стандартний		

	Тип чаші	Розмір чаші	Глибина чаші (мм)	Радіус заокруглення чаші	Переливання	Положення корзинчатого вентиля	Розмір корзинчатого вентиля чаші
Чаша праворуч	Мінімальний радіус	796 x 386 x 200	200	6	Так, монтаж врівень	У стінки чаші	3,5 дюйму

Технічні характеристики

Встановлення в базу	90 см
Отвір для змішувача	1
Диаметр отверстия под смеситель	35 мм
Кількість затискачів	8
Тип затискачів	Стандартний

Характеристики композитного мтаериала	Антибактеріальний, Предварительно установленная уплотнительная лента, Стійкий до подряпин, Компактный сифон с возможностью подключения посудомоечной машины, Стійкість до високих температур, Ударостійкий, Стойкость к ультрафиолетовому излучению
Глибина чаші (мм)	5
Габаритні розміри виробу (мм)	200x860x510 мм
Розміри вирізу	840 x 480 мм
Радіус заокруглення шаблону для вирізу	15 мм
Встановлення з бортиком	10 мм

Аксесуари в комплекті

Аксесуари для вбудовування	Корзинчатий вентиль, Сифон з можливістю підключення посудомийної або пральної машини, Фіксувальні затискачі	**Разделочная доска из дуба** HPL	Так

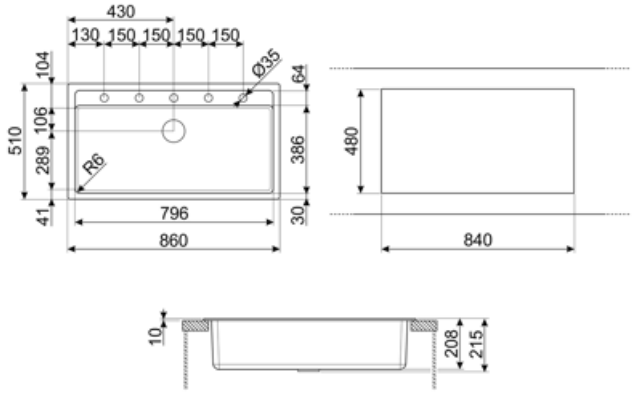

Compatible Accessories



KITDSQ

Дозатор для мыла хромированная отделка с квадратной ручкой 40x40 мм



KITFD050

Измельчитель пищевых отходов 0,5 л.с. Мотор 0,5 л.с. Подходит для всех моек со сливом 3 1/2 "



KITFD075

Измельчитель пищевых отходов 075 л.с. Мотор 0,75 л.с. Подходит для всех моек со сливом 3 1/2 "



KITFD100

Измельчитель пищевых отходов 1 л.с. Мотор 1 л.с. Подходит для всех моек со сливом 3 1/2 "

Alternative products



VSGX860MN

Колір : Чорний

Symbols glossary



Ширина мебельного шкафа, необходимая для установки мойки.



Глубина мойки - в зависимости от модели глубина может быть от 13 до 24,5 см.



Стандартная установка: традиционная установка в столешницу, подходит для любых кухонных гарнитуров



Антибактериальная



Против царапин



Термостойкость



Устойчивость к высоким температурам



Ударопрочность



Легкая очистка



Защита от ультрафиолета, не выгорает со временем.