VSGX860MN

Materiale	Composito
Tipologia	Vasca composito
Numero vasche	1
Codice EAN	8017709311735



Estetica

Estetica	Universale	**Logo**	Applicato
Colore	Nero	**Altri colori disponibili**	Cemento / Concrete
Serie	Quadra	**Forato / predisposto per foratura**	Predisp.
Tipo incasso	Standard		

	Tipologia vasca dx	Dimensioni vasca dx, L x P x A (mm)	Profondità vasca dx (mm)	Raggio angolare vasca dx	Troppopieno vasca	Posizione scarico vasca	Dimensione scarico vasca
Vasca dx	Raggiata	796 x 386 x 200	200	6	Si, perimetrale	A parete	3.5"

Caratteristiche Tecniche

Caratteristiche materiale composito	Antibatterico, Facile da pulire, Antigraffio, Resistente agli schock termici, Resistente alle temperature elevate, Resistente agli urti, Resistente ai raggi UV
Profondità invaso (mm)	5
Dimensioni del prodotto (mm)	200x860x510 mm
Dimensioni foro incasso sopratop (mm)	840 x 480 mm
Misura mobile incasso	90 cm
Foro miscelatore	1
Diametro foro miscelatore	35 mm
Numero ganci	8
Tipologia ganci	Standard

Altezza da top cucina	10 mm

Dotazione accessori Inclusi

Dotazione accessori montaggio	Piletta, Sifone salvaspazio con attacco lavastoviglie, Ganci montaggio	**Piletta standard e troppopieno perimetrale nero opaco**	Sì
Scolapasta	Sì	**Tagliere HPL nero**	Sì

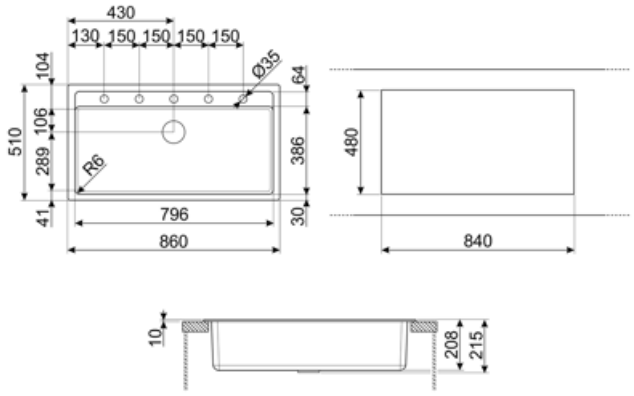

Accessori Compatibili



KITDSQ

Dispenser di sapone finitura cromata con manopola quadrata 40x40 mm



KITFD050

Tritarifiuti 0,5 HP, Motore: 1/2 potenza, Adatto a tutti i lavelli con scarico da 3 1/2 "



KITFD075

Tritarifiuti 0,75 HP, Motore: 1/2 potenza, Adatto a tutti i lavelli con scarico da 3 1/2 "



KITFD100

Tritarifiuti 1 HP, Motore: 1/2 potenza, Adatto a tutti i lavelli con scarico da 3 1/2"

Prodotti alternativi



VSGX860CT

Colore: Cemento

Glossario simboli



Dimensione del mobile base: Dimensione del mobile base necessaria per l'installazione del lavello.



Indica la profondità della vasca.



Standard: modalità di installazione, che si abbina facilmente a qualsiasi tipo di cucina.



Antibatterico



Antigraffio



Resistente agli shock termici



Resistente alle temperature elevate



Resistente agli urti



Facile da pulire



Protezione UV, non scolorisce nel tempo.