VSGX860MN

Materiał	Kompozyt
Typ	Kompozytowy
Liczba komór	1
Kod EAN	8017709311735



Linia wzornicza

Linia wzornicza	Universal	**Logo**	Wstawiane
Kolor	Czarny	**Dostępne wersje kolorystyczne**	Cement / Beton
Seria	Quadra	**Otwór na baterię / wstępnie wycięty otwór na baterię**	Przygotowany
Typ zabudowy	Standard		

	Rodzaj komory prawej	Wymiary komory, SxDxG (mm)	Głębokość komory (mm)	Promień zaokrąglenia prawej komory (mm)	Przelew	Pozycja odpływu	Średnica odpływu
Komora prawa	Minimalny promień	796 x 386 x 200	200	6	Tak, na równi z blatem	Na ściance	3.5"

Specyfikacja techniczna

Charakterystyka materiału kompozytowego	Ociekacz, Łatwy do czyszczenia, Powłoka odporna na zarysowania, Odporny na różnice termiczne, Odporny na wysokie temperatury, Uszczelka, Odporny na promieniowanie UV
Grubość ramki	5

Instalacja w podstawę	90 cm
Otwór na baterie	1
Średnica otworu na baterie	35 mm
Liczba klipsów	8
Rodzaj klipsów	Standard

Wymiary produktu (mm)	200x860x510 mm
Wymiary wycięcia w blacie	840 x 480 mm
Wysokość od blatu kuchennego	10 mm

Akcesoria w standardzie

Akcesoria do montażu	Sitko, Syfon z przyłączem odpływowym do zmywarki, Klipsy do montażu	**Czarny matowy standardowy zestaw odpływowy i prostokątny przelew**	Tak
Ociekacz	Tak	**Czarna deska do krojenia z HPL**	Tak

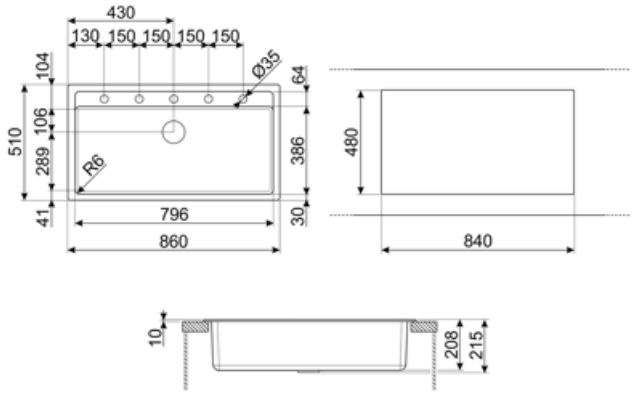

Kompatybilne Akcesoria



KITDSQ

Kwadratowy dozownik do mydła



KITFD050

Młynek do odpadów 0,5 KM, Silnik: 1/2 KM, do zlewozmywaków z odpływem 3 i 1/2"



KITFD075

Młynek do odpadów 0,75 KM, Silnik: 1/2 KM, do zlewozmywaków z odpływem 3 i 1/2"



KITFD100

Młynek do odpadów 1 KM, Silnik: 1/2 KM, do zlewozmywaków z odpływem 3 i 1/2"

Dostępne wersje kolorystyczne



VSGX860CT

Kolor: Cement

Słowniczek oznaczeń


Antybakteryjny



Szerokość szafki wymagana do montażu zlewozmywaka


Montaż standardowy: Tradycyjna instalacja na blacie, pasująca do każdego zestawu kuchennego


Odporność na wysokie temperatury


Łatwy w czyszczeniu


Odporny na zarysowania



W zależności od modelu, głębokość może mieć wartości od 13 do 24,5 cm.


Odporność na gwałtowne zmiany temperatury


Odporność na uderzenia



Ochrona przed promieniowaniem UV, nie blaknie z upływem czasu.