VSTQ40-2

Material del fregadero	Acero inoxidable
Tipología	Doblado en caliente
Número de cubetas	1
Código EAN	8017709125691

Estética

Estética	Universal	**Tipo de instalación**	Bajo encimera
Color	Acero inoxidable	**Logo**	Embutido
Acabado	Cepillado	**Agujero para grifo / Agujero para grifo precortado**	No agujero
Serie	Quadra		

	Tipología cubeta	Dimensiones cubeta , L x P x A (mm)	Profundidad cubeta (mm)	Rebosadero	Posición filtro	Dimensión filtro
Cubeta	Escuadrada	400 x 400 x 210	210	Sí, tradicional	De pared	3.5"

Características técnicas

Dimensiones del producto (mm)	210x420x418 mm	**Diámetro del orificio del grifo**	35 mm
Dimensiones hueco instalación bajo encimera (mm)	398*400 mm	**Número de ganchos**	6
Radio angular orificio de empotrado	5 mm	**Tipología ganchos**	Ganchos bajo encimera
Medida mueble empotrable	45 cm		

Equipo accesorios incluidos

Equipo accesorios montaje	Cubeta, Sifón con conexión para lavavajillas, Ganchos montaje

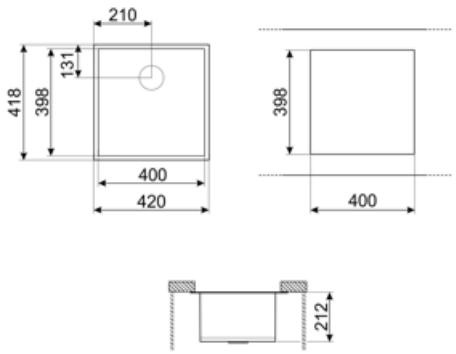

Accesorios Compatible

3712

Siphon single bowl sinks (dishwasher connection included)

3713

Siphon double bowls sinks (dishwasher connection included)

KITFD050

Triturador de residuos 0,5 HP, Motor: 1/2 caballo de potencia, Se adapta a todos los fregaderos con salida de residuos de 3 1/2

KITFD075

Waste disposal 0,75 HP, Motor: 1/2 horsepower, Fits all sinks with 3 1/2" waste outlet

KITFD100

Waste disposal 1 HP, Motor: 1/2 horsepower, Fits all sinks with 3 1/2" waste outlet

RND1V

Rondò waste kit 1 bowl with standard overflow

VSH20Q

Colander for square sinks radius 0 204 x 438 x 118 mm

Symbols glossary

Tamaño del mueble base: Se requiere el tamaño del mueble base para la instalación del fregadero.

Undermount: cómo instalar el fregadero o la placa directamente debajo de la superficie de trabajo, lo que le permite aprovechar toda la superficie disponible.

Indica la profundidad de la cubeta del fregadero

Benefit (TT)

Un solo seno para una mayor adaptabilidad, capacidad y optimización del espacio. Preguntar a ChatGPT

Un solo seno para una mayor adaptabilidad, capacidad y optimización del espacio. Preguntar a ChatGPT