VSTQ40-2

Materiał	Stal nierdzewna
Typ	Kwadratowa komora
Liczba komór	1
Kod EAN	8017709125691



Linia wzornicza

Linia wzornicza	Universal	**Typ zabudowy**	Podwieszany
Kolor	Stal nierdzewna	**Logo**	Tłoczone
Wykończenie	Szczotkowany	**Otwór na baterię / wstępnie wycięty otwór na baterię**	Brak otworu na baterię
Seria	Quadra		

	Rodzaj komory	Wymiary komory, SxDxG (mm)	Głębokość komory (mm)		Przelew	Pozycja odpływu	Średnica odpływu
Komora	Kwadratowa	400 x 400 x 210	210		Tak, standardowy	Na ściance	3.5"

Specyfikacja techniczna

Wymiary produktu (mm)	210x420x418 mm	**Średnica otworu na baterie**	35 mm
Wymiar wycięcia w blacie	398*400 mm	**Liczba klipsów**	6
Promień otworu	5 mm	**Rodzaj klipsów**	Undermount clip
Instalacja w podstawę	45 cm	**Possibility to install waste disposal**	Tak

Akcesoria w standardzie

Akcesoria do montażu	Sitko, Syfon z przyłączem odpływowym do zmywarki, Klipsy do montażu

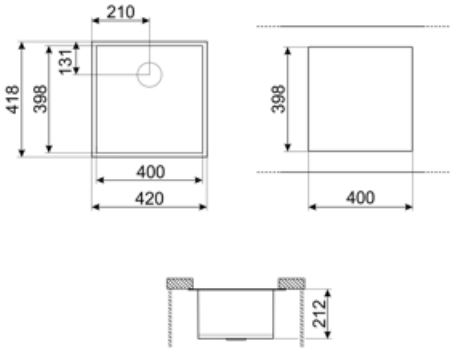

Kompatybilne Akcesoria



3712

Syfon do zlewozmywaków 1-komorowych z przyłączem do zmywarki



3713

Syfon do zlewozmywaków 2-komorowych z przyłączem do zmywarki



KITFD050

Młynek do odpadów 0,5 KM, Silnik: 1/2 KM, do zlewozmywaków z odpływem 3 i 1/2"



KITFD075

Młynek do odpadów 0,75 KM, Silnik: 1/2 KM, do zlewozmywaków z odpływem 3 i 1/2"



KITFD100

Młynek do odpadów 1 KM, Silnik: 1/2 KM, do zlewozmywaków z odpływem 3 i 1/2"



RND1V

Zestaw odpływowy, standardowy "Rondò" z prostokątnym przelewem do zlewozmywaków 1-komorowych



VSH20Q

Ociekacz do zlewozmywaków kwadratowych 204 x 438 x 118 mm

Słowniczek oznaczeń



Szerokość szafki wymagana do montażu zlewozmywaka



Do zabudowy pod blatem



W zależności od modelu, głębokość może mieć wartości od 13 do 24,5 cm.

Benefit (TT)

Pojedyncza komora

Pojedyncza komora zapewnia większą elastyczność, pojemność i optymalne wykorzystanie przestrzeni roboczej.

Młynek do odpadów kuchennych

Możliwość montażu młynka do odpadów kuchennych KITFD100 pozwala wygodnie i szybko usuwać resztki organiczne, zwiększając komfort użytkowania i pomagając utrzymać porządek w kuchni.

Młynek do odpadów kuchennych zapewnia wygodny i higieniczny sposób zagospodarowania resztek żywności. Dzięki kompaktowej konstrukcji i łatwej obsłudze pomaga utrzymać czystość w kuchni, minimalizuje nieprzyjemne zapachy i podnosi komfort codziennego użytkowania.