VSTQ4530

Material del fregadero	Acero inoxidable
Tipología	Doblado
Número de cubetas	2
Código EAN	8017709151911

Estética

Estética	Universal	**Tipo de instalación**	Bajo encimera
Color	Acero inoxidable	**Logo**	Embutido
Acabado	Satinado	**Agujero para grifo / Agujero para grifo precortado**	No agujero
Serie	Quadra		

	Tipología cubeta	Espesor acero cubeta (mm)	Dimensiones cubeta , L x P x A (mm)	Profundidad cubeta (mm)	Rebosadero cubeta	Posición descarga cubeta	Dimensión descarga cubeta
Cubeta der	Escuadrada	1	300 x 400 x 210	210	Sí, tradicional	De pared	3.5"
Cubeta izq	Escuadrada	1	450 x 400 x 210	210	Sí, tradicional	De pared	3.5"

Características técnicas

Dimensiones del producto (mm)	210x800x418 mm	**Ancho divisor de cubetas**	30 mm
Dimensiones hueco instalación bajo encimera (mm)	see cut out mm	**Tipo de junta**	Sellador
		Número de ganchos	8
Radio angular orificio de empotrado	5 mm	**Tipología ganchos**	Ganchos bajo encimera

Medida mueble empotrable	90 cm

Equipo accesorios incluidos

Equipo accesorios montaje	Cubeta, Sifón con conexión para lavavajillas, Ganchos montaje

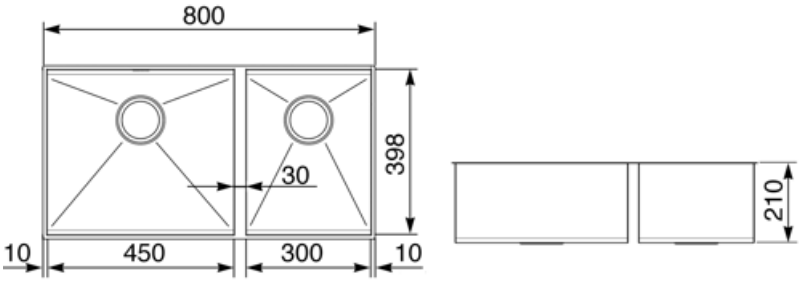

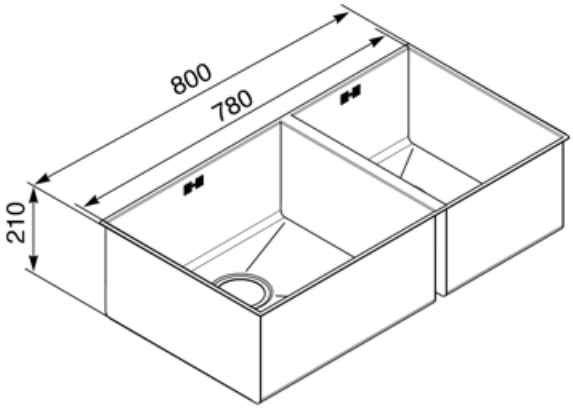

Accesorios Compatible

KITDS

Soap dispenser chrome finishing with round knob

KITDSQ

Soap dispenser chrome finishing with square knob 40x40 mm

KITFD050

Triturador de residuos 0,5 HP, Motor: 1/2 caballo de potencia, Se adapta a todos los fregaderos con salida de residuos de 3 1/2

KITFD075

Waste disposal 0,75 HP, Motor: 1/2 horsepower, Fits all sinks with 3 1/2" waste outlet

KITFD100

Waste disposal 1 HP, Motor: 1/2 horsepower, Fits all sinks with 3 1/2" waste outlet

RND2V

2 Bowls standard Rondò waste kit with rectangular overflow

STABMIX

Tap stabiliser

Symbols glossary

Tamaño del mueble base: Se requiere el tamaño del gabinete base para la instalación del fregadero.

Undermount: cómo instalar el fregadero o la placa directamente debajo de la superficie de trabajo, lo que le permite aprovechar toda la superficie disponible.

Indica la profundidad de la cubeta del fregadero