VSTQ72-2

Материал мойки	Нержавеющая сталь
Тип	Чаша квадратная
Количество чаш	1
EAN-**код**	8017709125608

Эстетика

Эстетика	Универсальный	**Тип встраивания**	Под столешницу
Цвет	Нержавеющая сталь	**Логотип**	Штампованный
Отделка	Матовая	**Отверстие для смесителя/ эксцентрика**	Не перфорированный
Серия	Quadra		

	Тип чаши	**Размер чаши (мм)**	**Глубина чаши (мм)**	**Перелив**	**Положение корзинчатого вентиля**	**Размер корзинчатого вентиля**
Чаша	Квадратный	720 x 400 x 210	210	Да, традиционная	У стенки чаши	3,5 дюйма

Технические характеристики

Размеры изделия (мм)	210x740x418 мм	**Тип уплотнительной ленты**	Герметик
Размер выреза, установка под столешницу (мм)	398*720 мм	**Количество зажимов**	8
Радиус скругления шаблона для выреза	5 мм	**Тип зажимов**	Клипса под столешницу
Установка в базу	80 см	**Possibility to install waste disposal**	Да
Диаметр отверстия под смеситель	35 мм		

Аксессуары в комплекте

Аксессуары для монтажа в комплекте	Корзинчатый вентиль, Сифон с возможностью подключение посудомоечной машины, Фиксирующие зажимы

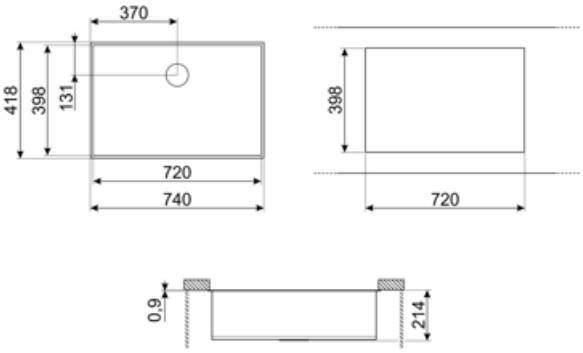

Совместимые Аксессуары

3712

Компактный сифон с подключением посудомоечной машины для мойки с 1 чашей

3713

Компактный сифон с подключением посудомоечной машины для мойки с 2 чашами

KITFD050

Измельчитель пищевых отходов 0,5 л.с. Мотор 0,5 л.с. Подходит для всех моек со сливом 3 1/2 "

KITFD075

Измельчитель пищевых отходов 075 л.с. Мотор 0,75 л.с. Подходит для всех моек со сливом 3 1/2 "

KITFD100

Измельчитель пищевых отходов 1 л.с. Мотор 1 л.с. Подходит для всех моек со сливом 3 1/2 "

RND1V

Стандартный сливной комплект для моек с 21 чашей и прямоугольным переливом

VSH20Q

Коландер для квадратной мойки 204 x 438 x 118 мм

Symbols glossary

Ширина мебельного шкафа, необходимая для установки мойки.

Монтаж под столешницу: мойка закреплена под столешницей, что расширяет рабочую поверхность и увеличивает глубину мойки.

Глубина мойки - в зависимости от модели глубина может быть от 13 до 24,5 см.

Benefit (TT)

Одна чаша

Одна чаша для большей адаптивности, вместимости и оптимизации пространства

Измельчитель отходов

Возможность установки измельчителя отходов KITFD100 для легкой утилизации органических отходов, экономя время и усилия.

Измельчитель отходов — идеальное решение для чистой и экологичной кухни: простой в использовании и компактный, он утилизирует пищевые отходы прямо из раковины, уменьшая неприятные запахи на кухне и улучшая гигиену.