VSTR3434-2

Materiale	Acciaio inox
Tipologia	Vasche sottotop affiancate
Numero vasche	2
Codice EAN	8017709190576



Estetica

Estetica	Universale	**Tipo incasso**	Sottotop
Colore	Acciaio Inox	**Logo**	Imbutito
Finitura	Spazzolato	**Forato / predisposto per foratura**	Non forato
Serie	Mira		

	Tipologia vasca dx	Spessore acciaio vasca (mm)	Dimensioni vasca dx, L x P x A (mm)	Profondità vasca dx (mm)	Raggio angolare vasca dx	Troppopieno vasca	Posizione scarico vasca	Dimensione scarico vasca
Vasca dx	Raggiata	1	340 x 400 x 200	200	15	Si, perimetrale	A parete	3.5"
Vasca sx	Raggiata	1	340 x 400 x 200	200	15	Si, a filo	A parete	3.5"

Caratteristiche Tecniche

Spessore invaso	1 mm	**Diametro foro miscelatore**	35 mm
Dimensioni del prodotto (mm)	200x802x472 mm	**Larghezza cavallotto**	48 mm
Dimensioni foro incasso sottotop (mm)	411*740 mm	**Numero ganci**	8
Misura mobile incasso	90 cm	**Tipologia ganci**	Ganci sottotop

Dotazione accessori Inclusi

Dotazione accessori montaggio	Piletta, Sifone salvaspazio con attacco lavastoviglie, Ganci montaggio

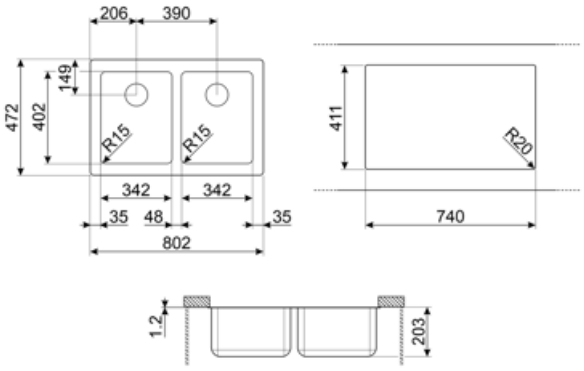

Accessori Compatibili



3713

Sifone con attacco lavastoviglie per lavelli a due vasche



DB34

Cestello in acciaio / acciaio adatto per vasca raggio STD 340 x 400, profondità 180 mm



KITFD050

Tritarifiuti 0,5 HP, Motore: 1/2 potenza, Adatto a tutti i lavelli con scarico da 3 1/2 "



KITFD075

Tritarifiuti 0,75 HP, Motore: 1/2 potenza, Adatto a tutti i lavelli con scarico da 3 1/2 "



KITFD100

Tritarifiuti 1 HP, Motore: 1/2 potenza, Adatto a tutti i lavelli con scarico da 3 1/2"



RND1V

Kit piletta standard Rondò con troppopieno perimetrale 1 vasca

Glossario simboli



Dimensione del mobile base: Dimensione del mobile base necessaria per l'installazione del lavello.



Sottotop: modalità di installazione del lavello o del piano cottura direttamente sotto il piano di lavoro, permettendo di sfruttarne tutta la superficie.



Indica la profondità della vasca.