VSTR3434-2

Material do lava louça	Aço inox
Tipo	Cubas lado a lado
Nº de cubas	2
Código EAN	8017709190576



Design

Design	Universal	**Instalação**	Instalação inferior
Cor	Aço inox	**Logótipo**	Logótipo embutido
Acabamentos	Escovado	**Furo para a misturadora**	Lava louça sem furo para misturadora
Design	Série Mira		

	Tipologia de cuba	Espessura do aço das cubas	Dimensões da cuba direita, LxPxA	Profundidade da cuba (mm)	Raio angular das cubas	Furo de escoamento de excesso de água	Posição da válvula de escoamento	Diâmetro das válvulas de escoamento
Cuba direita	Cuba com cantos Radius	1	340 x 400 x 200	200	15	Furo de escoamento de excesso de água plano	Válvula de escoamento à parede	ø 3.5"
Cuba esquerda	Cuba com cantos Radius	1	340 x 400 x 200	200	15	Furo de escoamento de excesso de água plano	Válvula de escoamento à parede	ø 3.5"

Especificações técnicas

Espessura da moldura	1 mm	**Ø do furo da misturadora**	35 mm
Dimensões do produto (mm)	200x802x472 mm	**Largura da divisória das cubas**	48 mm

Dimensão do recorte sob a superfície	411*740 mm	**Número de ganchos de fixação**	8
Medida do móvel de encastre	90 cm	**Tipologia de ganchos de fixação**	Ganchos para instalação inferior

Acessórios incluídos

Fornecido com acessórios para instalação	Válvula de escoamento, Sifão com ligação à máquina de lavar louça, Ganchos de fixação

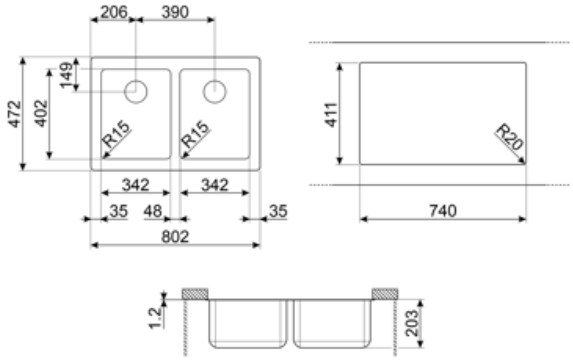

Acessórios Compatíveis



3713

Siphon double bowls sinks (dishwasher connection included)



DB34

St/steel drain basket to fit STD radius 340 x 400 bowl, 180 mm depth



KITFD050

Waste disposal 0,5 HP, Motor: 1/2 horsepower, Fits all sinks with 3 1/2" waste outlet



KITFD075

Waste disposal 0,75 HP, Motor: 1/2 horsepower, Fits all sinks with 3 1/2" waste outlet



KITFD100

Waste disposal 1 HP, Motor: 1/2 horsepower, Fits all sinks with 3 1/2" waste outlet



RND1V

Rondò waste kit 1 bowl with standard overflow

Symbols glossary



Identifica a largura mínima, em centímetros, necessária no móvel para instalar o lava-louça



O lava-louça é instalado debaixo da bancada, maximizando toda a bancada disponível. Esta solução é designada como cuba porque não inclui o escorredor.



Altura da cuba: Permite ter uma perceção da capacidade para receber louça.