VSTR3434-2

Materiali i lavamanit	Inoks
Lloji	Lavamanë njëri pas tjetrit me montim të poshtëm
Numri i lavamanëve	2
Kodi EAN	8017709190576



Estetika

Estetika	Universal	**Lloji i instalimit**	Montim i poshtëm
Ngjyra	Inoks	**Logo**	E stampuar
Finiturë	I krehur	**Vrima e rubinetit/vrimë rubineti e prerë paraprakisht**	Pa vrimë rubineti
Seria	Mira		

	Lloji i lavamanit RH	Trashësia e tasit (mm)	Dimensionet e lavamanit, GjxThxL (mm)	Thellësia e lavamanit (mm)	Rrezja e këndit të lavamanit të djathtë (mm)	Vrimë shkarkimi	Pozicioni i sitës	Përmasat e sitës
Lavaman RH	Rrezja minimale	1	340 x 400 x 200	200	15	Po, montim i rrafshët	Pozicionuar në mur	3,5"
Lavaman LH	Rrezja minimale	1	340 x 400 x 200	200	15	Po, montim i rrafshët	Pozicionuar në mur	3,5"

Veçoritë teknike

Trashësia e kornizës	1 mm	**Diametri i vrimës së rubinetit**	35 mm
Përmasat e produktit (mm)	200x802x472 mm	**Ndarja e gjerësisë së murit**	48 mm

Përmasat e prerjes së montimit të poshtëm (mm)	411*740 mm	**Numri i kapëseve**	8
		Lloji i kapëseve	Kapëse me montim të poshtëm
Madhësia e njësisë bazë	90 cm		

Aksesorët e përfshirë

Aksesorë për instalim	Sitë, Sifon "Savespace" i lidhur me daljen e lavastoviljes, Kapëse fikse

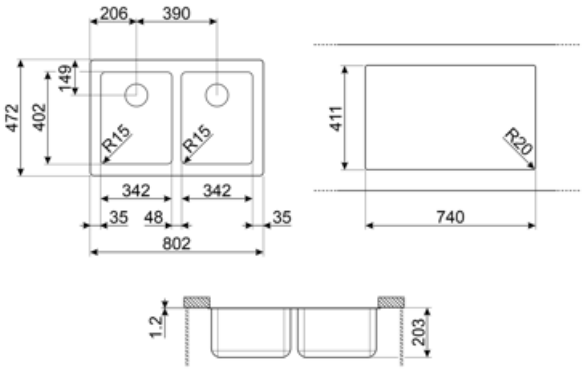

Compatible Accessories



3713

Lavamanë sifoni me dy gropa (lidhja me lavastoviljen e përfshirë)



DB34

Kullesë prej inoksi për STD lavaman me rreze 340 x 400, gjerësi 180 mm



KITFD050

Hedhja e mbetjeve 0,5 HP, Motor: 1/2 kuaj fuqi, Përshtatet me të gjithë lavamanët me dalje mbeturinash 3 1/2"



KITFD075

Hedhja e mbetjeve 0,75 HP, Motor: 1/2 kuaj fuqi, Përshtatet me të gjithë lavamanët me dalje mbeturinash 3 1/2"



KITFD100

Hedhja e mbetjeve 1 HP, Motor: 1/2 kuaj fuqi, Përshtatet me të gjithë lavamanët me dalje mbeturinash 3 1/2"



RND1V

Komplet mbetjesh "Rondò" për 1 lavaman me vrimë shkarkimi standarde

Symbols glossary



Gjerësia e nevojshme e bufesë për instalimin e lavamanit



Instalim nën tavolinë: Lavamani është i fiksuar nën tavolinë, i cili zgjat sipërfaqen e punës dhe thellësinë e lavamanit.



Thellësia e lavamanit - në varësi të modelit, thellësia mund të jetë nga 13 në 24,5 cm