VSTR34CUX

Material del fregadero	Acero inoxidable
Tipología	Cubeta monostampa
Número de cubetas	1
Código EAN	8017709276836



Estética

Estética	Universal	**Tipo de instalación**	Bajo encimera
Color	Cobre	**Logo**	Embutido
Acabado	PVD Cepillado	**Agujero para grifo / Agujero para grifo precortado**	No agujero
Serie	Mira		

	Tipología cubeta	Dimensiones cubeta , L x P x A (mm)	Profundidad cubeta (mm)	Radio angular cubeta	Rebosadero	Posición filtro	Dimensión filtro
Cubeta	Rayada	340 x 400 x 200	200	15	Sí, alineado	De pared	3.5"

Características técnicas

Características del recubrimiento PVD	Espesor del revestimiento, Eco-friendly, Fácil de limpiar, Hipoalergénico	**Diámetro del orificio del grifo**	35 mm
Dimensiones del producto (mm)	200x382x442 mm	**Número de ganchos**	4
Dimensiones hueco instalación bajo encimera (mm)	344*404 mm	**Tipología ganchos**	Ganchos bajo encimera
Medida mueble empotrable	45 cm		

Equipo accesorios incluidos

Equipo accesorios montaje	Cubeta, Ganchos montaje

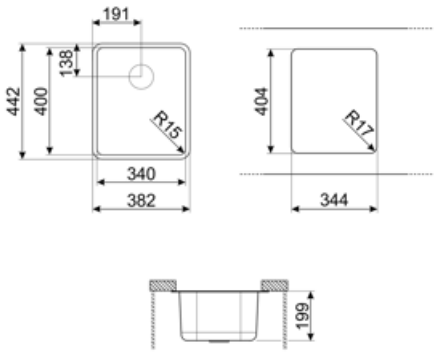

Accesorios Compatible



3712

Siphon single bowl sinks (dishwasher connection included)



3713

Siphon double bowls sinks (dishwasher connection included)



DB34

Cesto escurridor de acero inox. que se adapta a los fregaderos 340 x 400 mm, profundidad de 180 mm



KITFD050

Triturador de residuos 0,5 HP, Motor: 1/2 caballo de potencia, Se adapta a todos los fregaderos con salida de residuos de 3 1/2



KITFD075

Triturador de residuos 0,75 HP, Motor: 1/2 caballo de potencia, compatible con todos los fregaderos con salida de desagüe de 3 1/2".



KITFD100

Triturador de residuos 1 HP, Motor: 1/2 caballo de potencia, compatible con todos los fregaderos con salida de desagüe de 3 1/2".

Productos alternativos



VSTR34DKX

Color: Inox oscuro



VSTR34BRX

Color: Bronce

Symbols glossary



Tamaño del mueble base: Se requiere el tamaño del mueble base para la instalación del fregadero.



Undermount: cómo instalar el fregadero o la placa directamente debajo de la superficie de trabajo, lo que le permite aprovechar toda la superficie disponible.



Fácil de limpiar



Los recubrimientos PVD son hipoalergénicos y aptos para su uso en contacto con alimentos.



Indica la profundidad de la cubeta del fregadero



Espesor del revestimiento entre 0,2 mm y 2 mm



El proceso de fabricación del tratamiento PVD es 100 % ecológico y respetuoso con el medio ambiente.

Benefit (TT)

Un solo seno para una mayor adaptabilidad, capacidad y optimización del espacio.

Un solo seno para una mayor adaptabilidad, capacidad y optimización del espacio.