VSTR34CUX

Material del fregadero	Acero inoxidable
Tipología	Cubeta monostampa
Número de cubetas	1
Código EAN	8017709276836

Estética

Estética	Universal	**Tipo de instalación**	Bajo encimera
Serie	Mira	**Logo**	Embutido
Color	Cobre	**Agujero para grifo / Agujero para grifo precortado**	No agujero
Acabado	PVD Cepillado		

	Tipología cubeta	Dimensiones cubeta , L x P x A (mm)	Profundidad cubeta (mm)	Radio angular cubeta	Rebosadero	Posición filtro	Dimensión filtro
Cubeta	Rayada	340 x 400 x 200	200	15	Sí, alineado	De pared	3.5"

Características técnicas

Characteristics PVD coating	Coating thickness , Eco-friendly, Easy to clean, Hypoallergenic	**Diámetro del orificio del grifo**	35 mm
Dimensiones del producto (mm)	200x382x442 mm	**Número de ganchos**	4
Dimensiones hueco instalación bajo encimera (mm)	344*404 mm	**Tipología ganchos**	Ganchos bajo encimera
Medida mueble empotrable	45 cm		

Equipo accesorios incluidos

Equipo accesorios montaje	Cubeta, Ganchos montaje

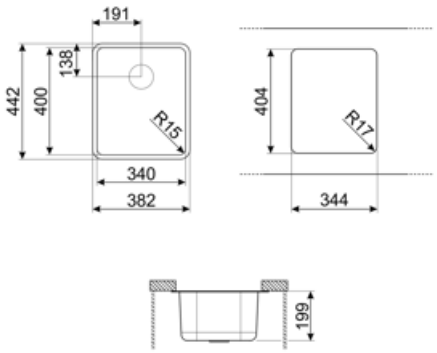

Accesorios Compatible

3712

Siphon single bowl sinks (dishwasher connection included)

3713

Siphon double bowls sinks (dishwasher connection included)

DB34

Cesto escurridor de acero inox. que se adapta a los fregaderos 340 x 400 mm, profundidad de 180 mm

KITFD050

Triturador de residuos 0,5 HP, Motor: 1/2 caballo de potencia, Se adapta a todos los fregaderos con salida de residuos de 3 1/2

KITFD075

Waste disposal 0,75 HP, Motor: 1/2 horsepower, Fits all sinks with 3 1/2" waste outlet

KITFD100

Waste disposal 1 HP, Motor: 1/2 horsepower, Fits all sinks with 3 1/2" waste outlet

Symbols glossary

Tamaño del mueble base: Se requiere el tamaño del mueble base para la instalación del fregadero.

Indica la profundidad de la cubeta del fregadero

Undermount: cómo instalar el fregadero o la placa directamente debajo de la superficie de trabajo, lo que le permite aprovechar toda la superficie disponible.

Coating thickness between 0.2mm and 2mm

Easy to clean

The manufacturing process of PVD treatment is 100% green and eco-friendly

PVD coatings are hypoallergenic and suitable for use in contact with food

Benefit (TT)

One bowl

A single bowl for greater adaptability, capacity and space optimisation