VSTR40DKX

Материал мойки	Нержавеющая сталь
Тип	Чаша штампованная
Количество чаш	1
EAN-**код**	8017709276805

Эстетика

Эстетика	Универсальный	**Тип встраивания**	Под столешницу
Серия	Mira	**Логотип**	Штампованный
Цвет	Темная нержавеющая сталь	**Отверстие для смесителя/ эксцентрика**	Не перфорированный
Отделка	PVD-покрытие матовое		

	Тип чаши	**Размер чаши (мм)**	**Глубина чаши (мм)**	**Радиус закругления чаши (мм)**	**Перелив**	**Положение корзинчатого вентиля**	**Размер корзинчатого вентиля**
Чаша	Минимальный радиус	400 x 400 x 200	200	15	Да, скрытый монтаж	У стенки чаши	3,5 дюйма

Технические характеристики

Характеристики композитного мтаериала	Толщина покрытия, Экологичный, Предварительно установленная уплотнительная лента, Гипоаллергенное	**Диаметр отверстия под смеситель**	35 мм
Размеры изделия (мм)	200x440x440 мм	**Количество зажимов**	8
Размер выреза, установка под столешницу (мм)	404*404 мм	**Тип зажимов**	Клипса под столешницу

Установка в базу	60 см

Аксессуары в комплекте

Аксессуары для монтажа в комплекте	Корзинчатый вентиль, Сифон с возможностью подключение посудомоечной машины, Фиксирующие зажимы

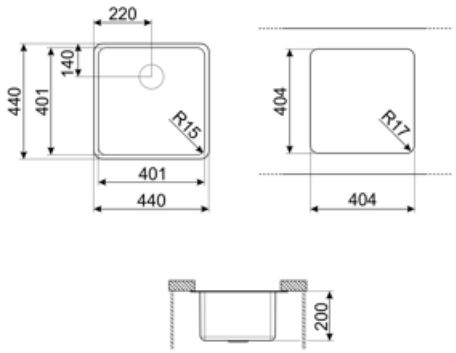

Совместимые Аксессуары

3712

Компактный сифон с подключением посудомоечной машины для мойки с 1 чашей

3713

Компактный сифон с подключением посудомоечной машины для мойки с 2 чашами

DB34

Корзина из нержавеющей стали подходящая для чаши размером 340 x 400 x 180 мм, глубиной 180 мм.

KITFD050

Измельчитель пищевых отходов 0,5 л.с. Мотор 0,5 л.с. Подходит для всех моек со сливом 3 1/2 "

KITFD075

Измельчитель пищевых отходов 075 л.с. Мотор 0,75 л.с. Подходит для всех моек со сливом 3 1/2 "

KITFD100

Измельчитель пищевых отходов 1 л.с. Мотор 1 л.с. Подходит для всех моек со сливом 3 1/2 "

Symbols glossary

Ширина мебельного шкафа, необходимая для установки мойки.

Монтаж под столешницу: мойка закреплена под столешницей, что расширяет рабочую поверхность и увеличивает глубину мойки.

Легкая очистка

Покрытия PVD гипоаллергенны и подходят для контакта с пищевыми продуктами.

Глубина мойки - в зависимости от модели глубина может быть от 13 до 24,5 см.

Толщина покрытия от 0,2 мм до 2 мм.

Процесс производства PVD-покрытия на 100% экологичен.

Benefit (TT)

Одна чаша

Одна чаша для большей адаптивности, вместимости и оптимизации пространства