VSTR71BRX

Evye malzemesi	Paslanmaz çelik
Tip	Monoblok hazne
Evye sayısı	1
EAN kodu	8017709303037



Estetik

Estetik	Üniversal	**Tipte yapı**	Tezgah altı
Renk	Pirinç	**Logo**	Gofraj
Son işlemler	PVD Fırçalanmış	**Armatür deliği / önceden kesilmiş armatür deliği**	Delik yok
Seri	Mira		

	Kase tipi	Hazne boyutları, GxDxY (mm)	Hazne derinliği (mm)	Yarıçaplı köşe haznesi	Taşma	Bulaşıklık pozisyonu	Bulaşıklık ebatı
Hazne	Minimum yarıçap	710 x 400 x 200	200	15	Evet, sıva altı	Duvar pozisyonu	3,5"

Teknik özellikler

PVD kaplama özellikleri	Kaplama kalınlığı, Çevre dostu, Temizlemesi kolay, Hipoallerjeniktir	**Armatür deliği çapı**	35 mm
Ürünün ebatları (mm)	200x750x440 mm	**Klip sayısı**	8
Tezgah altı kesim ebatı (mm)	402*712 mm	**Klip tipi**	Tezgah altı klipsi
Temel ünite ebatı	80 cm		

Tedarike Dahil Aksesuarlar

Kurulum aksesuarları Bulaşıklık, Bulaşık makinesi çıkış bağlantılı sifon, Sabitleme klipsleri

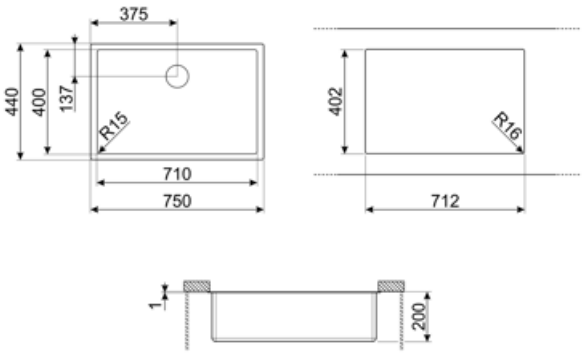

Compatible Accessories



3712

Sifon tek hazneli evyeler (bulaşık makinesi bağlantısı dahil)



3713

Sifon iki hazneli evyeler (bulaşık makinesi bağlantısı dahil)



DB34

340 * 400 mm haznelere uygun paslanmaz çelik telli sepet



KITFD050

Çöp öğütücü 0,5 HP Motor: 1/2 beygir gücü 3 1/2” atık çıkışı ile tüm evyelere uyar



KITFD075

Çöp öğütücü 0,75 HP Motor: 3/4 beygir gücü 3 1/2” atık çıkışı ile tüm evyelere uyar



KITFD100

Çöp öğütücü 1 HP Motor: 1 beygir gücü 3 1/2” atık çıkışı ile tüm evyelere uyar

Alternative products



VSTR71CUX

Renk: Bakır

Symbols glossary



Evye kurulumu için gerekli dolap genişliği



Evye derinliği - modele bağlı olarak derinlik 13 ila 24,5 arasında olabilir



Masa üstü kurulum altında: Lavabo, çalışma yüzeyini ve lavabonun derinliğini uzatan masanın altına sabitlenmiştir.



Temizlemesi kolay



0,2 mm ile 2 mm arası kaplama kalınlığı



PVD kaplamalar hipoalerjeniktir ve gıda ile temas halinde kullanıma uygundur



PVD işleminin üretim süreci %100 yeşil ve çevre dostudur.

Benefit (TT)

Tek kase

Daha fazla uyum sağlama, kapasite ve yer optimizasyonu elde etmek için tek kase